Olsen
Heating & Cooling Products

OSC SERIES

Ventilation Directe Pour Chaudières Au Gaz Et À L'eau Chaude

MANUEL D'INSTRUCTIONS POUR L'INSTALLATION ET LE FONCTIONNEMENT

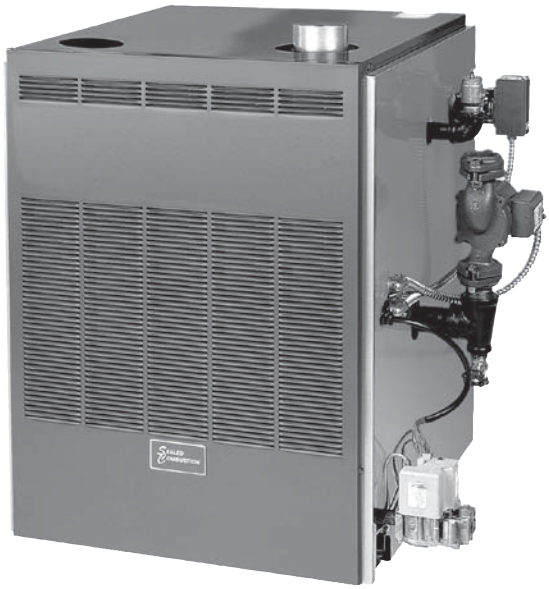

ecr
innovative living™
An ISO 9001-2000 Certified Company

ECR INTERNATIONAL, LTD
6800 Base Line
P.O. Box 900
Wallaceburg, ON N8A 5E5

Energy ENERGY STAR

P/N 37711101, Rev. A [01/09]

VENTILATION DIRECTE POUR CHAUDIÈRES AU GAZ ET À L'EAU CHAUDE

TABLE DES MATIÈRES

SYMBOLES CONCERNANT LA SÉCURITÉ 2
INTRODUCTION 3
CLASSIFICATION, CAPACITÉ ET DIMENSIONS DES CHAUDIÈRES 4
RACCORDS DE LA TUYAUTERIE: APPROVISIONNEMENT ET RETOUR 5
INFORMATION GÉNÉRALE SUR LES TUYAUX À GAZ ET ET LES APPAREILS 8
MODIFICATION DU TUYAU DE VENTILATION 9
RACCORD DU SERVICE DU GAZ 10
INSTALLATION ÉLECTRIQUE 11
INSTRUCTIONS POUR L'ALLUMAGE 13
ORDRE DU FONCTIONNEMENT 14
DIRECTIVES GÉNÉRALES POUR LE DÉMARRAGE ET L'ENTRETIEN SAISONNIER 15
D'ÉVACUATION 20
SÉRIES OSC PIÈCES DE REMPLACEMENT 39

SYMBOLES CONCERNANT LA SÉCURITÉ

Les symboles suivant sont utilisés tout au long de ce manuel afin d'avertir le lecteur des hasards potentiels et des risques variés.

DANGER

Indique une situation hasardeuse imminente qui, si elle n'est pas évitée, POURRAIT causer la mort ou des blessures sérieuses.

MISE EN GARDE

Indique une situation hasardeuse potentielle qui, si elle n'est pas évitée, POURRAIT causer la mort ou des blessures sérieuses.

ATTENTION

Indique une situation hasardeuse potentielle qui, si elle n'est pas évitée, PEUT causer des blessures mineures ou modérées. Il peut aussi être utilisé pour sensibiliser contre des pratiques dangereuses.

AVIS

Conserver ce manuel à proximité de la chaudière pour pouvoir le consulter au besoin.

MISE EN GARDE

1. Garder les alentours de la chaudière dégagés et libre de matériaux combustibles, essence et autre liquides et vapeurs inflammables.

2. NE PAS boucher les ouvertures d'entrée d'air de la chambre de la chaudière.

3. La modification, la substitution ou l'élimination des pièces qui ont été installées à l'usine, ou de celles qui sont fournies ou des composantes spécifiées peut causer du dommage à la propriété, des blessures personnelles ou même perte de vie.

4. Au propriétaire: L'installation et l'entretien de cette chaudière doivent être exécutés par un installateur qualifié.

5. À l'installateur: Laisser les instructions avec la chaudière pour référence future.

Lire toutes les instructions avant de commencer l'installation.

C.S.A. Certified for Natural gas or Propane

Tested for 100 lbs. ASME Working Pressure

MISE EN GARDE

Une installation inadéquate, un ajustement, une altération, de la réparation ou un entretien inexact peut causer des blessures ou du dommage matériel.

1. 1. L'installation doit se conformer aux exigences des autorités ayant juridiction ou, dans l'absence de telles exigences se conformer à une de celles qui suivent:

A. Quand l'installation se fait aux États-Unis :La dernière révision du Code National du Gaz, ANSI Z223.1. (Est disponible de l'Association Américaine du Gaz, Pleasant Valley Road, Cleveland, Ohio 44134.) Se référer aussi aux règlements des utilités locales du gaz et des autres codes effectifs dans la région où l'installation doit être faite.

B. Quand l'installation se fait au Canada : La dernière révision de CAN1-B149.1 et/ou B149.2 Codes pour l'Installation d'Équipement Brûlant du Gaz et/ou des codes locaux..

2. Où c'est requis par les autorités ayant juridictions, l'installation doit se conformer au Code de Sécurité des Ingénieurs Mécaniciens de la Société Américaine pour les Contrôles et les Dispositifs de Sécurité des Chaudières qui Chauffent Automatiquement, ANSI/ASME No CSD-1.

3. Cette chaudière est classifiée pour Ventilation Directe et l'installation du tuyau d'évent doit être en acccord avec la Section 7 de la dernière révision du Code National du Gaz,ANSI Z223.1 ,si la chaudière est installée aux États-Unis. Par contre au Canada se référer à la dernière révision de CAN1-B149.1 et/ou B149.2 Codes pour l'Installation d'Équipement Brûlant du Gaz. Aussi se référer aux dispositions applicables des codes locaux de la construction

4. PLACER LA CHAUDIÈRE au niveau, sur une base solide aussi près du mur extérieur que possible et située centralement par rapport au système de distribution de la chaleur.

5. Un espace libre de 24 pouces (61 cm) est recommandé à l'avant et au côté droit pour l'entretien et le nettoyage.

6. Si elle est installée dans une chambre de lavage, la porte doit être assez large pour permettre l'entrée de la plus grosse pièce de la chaudière, ou pour permettre le remplacement d'un autre appareil si nécessaire tel qu'un chauffe-eau.

7. La chaudière doit être installée de manière que les composantes du système d'allumage du gaz soient protégées de l'eau (dégouttières, vaporisations,pluie,etc.) durant le fonctionnement et l'entretien: (tel que le remplacement du circulateur, du siphon de condensation, du remplacements des contrôles, etc.).

8. CETTE CHAUDIÈRE EST CONÇUE ET CERTIFIÉE POUR ÊTRE INSTALLÉE SUR UN PLANCHER NON-COMBUSTIBLE SEULEMENT. SI ELLE DOIT ÊTRE INSTALLÉE SUR UN PLANCHER COMBUSTIBLE IL FAUT UTILISER LA BASE SPÉCIALE PIÈCE NUMÉRO 325-2-8.00.La chaudière ne doit JAMAIS être installée sur du tapis. Les espaces libres minimum aux constructions combustibles sont:

DESSUS	18 in. (46 cm)
RACCORD DE FUMÉE	2 in. (5 cm)
AVANT	6 in. (15 cm)
ARRIÈRE	4 in. (10 cm)
CÔTÉ DROIT	9 in. (23 cm)
CÔTÉ GAUCHE	3 in. (8 cm)
Voir la Figure 1. Des espaces libres plus grands facilitant l'accès doivent remplacer l'espace libre de la protection contre le feu.	

Figure 1 - Dégagements minimums des constructions Combustibles

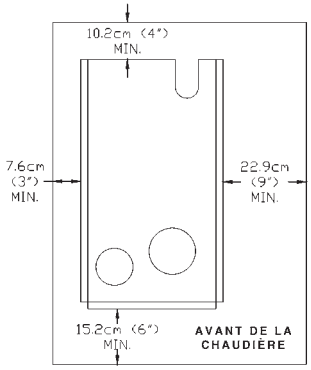

MISE EN GARDE

Toutes les installations de chaudières et de ventilations doivent être exécutées par une personne qualifiée et qui est familière avec le manuel approprié de olsen technology inc. Installer ou ventiler une chaudière ou autre appareil au gaz par des méthodes ou des matériaux non conformes peut causer des blessures sérieuses ou la mort soit par le feu ou par asphyxie provenant des gaz empoisonnés tel que le monoxide de carbone qui est invisible et sans odeur.

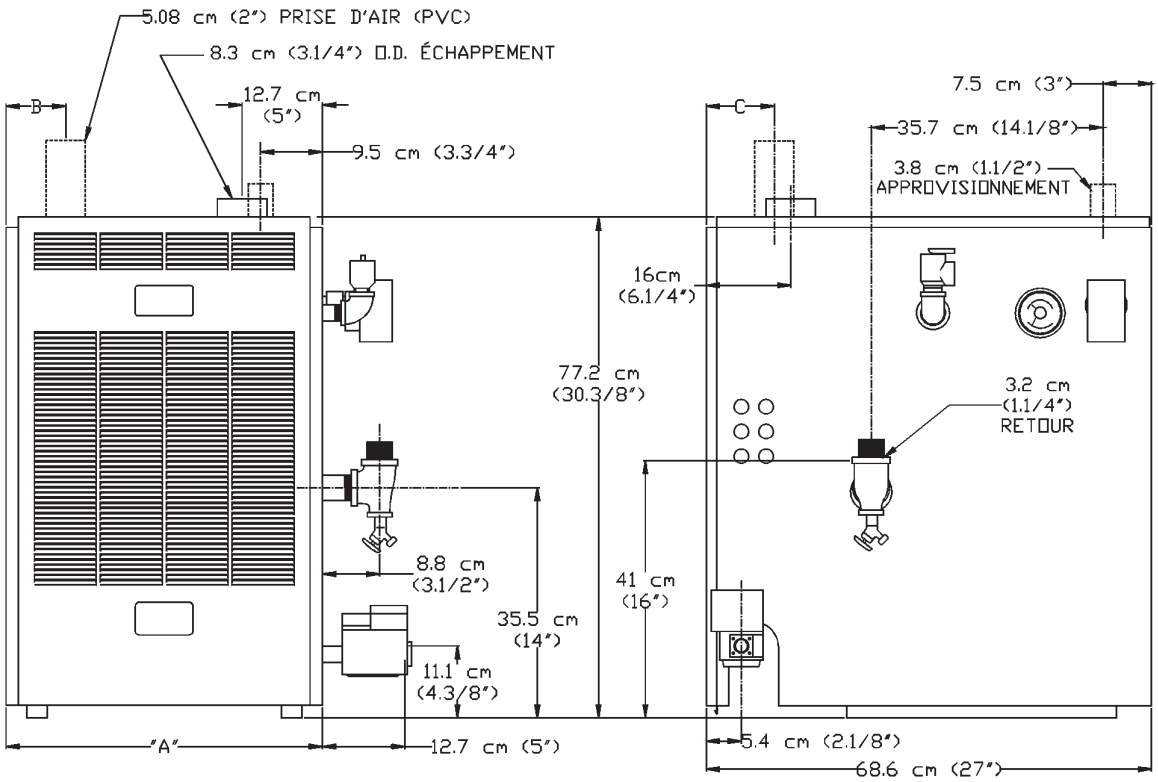

Sections nº	A.G.A Débit Btu/Hr.	Capacité De chauffage Btu/Hr.	I=B=R Rendement net Btu/Hr.	Entrée du gaz naturel	Dimensions A	B	C	D	canalisations d'alimentation et de retour	Nbre De Brûleurs	Contenu en eau	REA I=B=R nettes
3 Section	50,000 (14.7 KW)	44,000 (12.9 KW)	38,000 (11.1 KW)	1/2" (1.27 cm)	15.1/8" (38 cm)	3.1/2" (9 cm)	3.1/2" (9 cm)	5" (12.7 cm)	1.1/4" (3.2 cm)	2	4.0 gals (15.14 liters)	87%
4 Section	100,000 (29.3 KW)	87,000 (25.5 KW)	76,000 (22.3 KW)	1/2" (1.27 cm)	19" (48 cm)	3.1/2" (9 cm)	3.1/2" (9 cm)	6.1/2" (16.5 cm)	1.1/4" (3.2 cm)	3	5.6 gals (21.20 liters)	87%
5 Section	140,000 (41.0 KW)	122,000 (35.7 KW)	107,000 (31.3 KW)	1/2" (1.27 cm)	22.7/8" (58 cm)	4.1/4" (11 cm)	4.1/8" (11 cm)	8.3/8" (21.3 cm)	1.1/4" (3.2 cm)	4	7.2 gals (27.25 liters)	87%

REMARQUE : Pour les altitudes dépassant 2 000 pi (610 m), Les évaluations doivent être réduites à un incrément de 4 % pour chaque 1 000 pi (305 m) au-dessus du niveau de la mer.

ÉQUIPEMENT STANDARD:

Paroi de la chaudière, chaudière en fonte, commande de limite, Transformateurs, Relais, Indicateur de Theraltimeter, Circulateur (installé sur place), principaux brûleurs à gaz, veilleuse, soupape de sureté A.S.M.E, robinet de purge, ventilateur à tirage induit, et manostat de sécurité, Trousse de terminaison d'entré / Sortie combinée.

La conception de tous les brûleurs est homologuée pour une installation sur un plancher non combustible. Pour une installation sur des planchers combustibles, utiliser la trousse pour plancher combustible.

La conception de cet appareil de chauffage est certifiée de catégorie III, elle prévoit un système particulier de ventilation horizontal traversant le mur.

Seuls les produits de ventilation HEAT-FAB SAF-T-VENT™, FLEX-L STAR-34™, protech™ fasnseal, et Z-FLEX Z-VENT™ doivent être utilisés.

Consulter l'annexe portant sur la ventilation pour connaître les longueurs maximums et les configurations appropriées.

La distribution électrique doit être de 120 Volts, 15 Amps, 60 Hz.

RACCORDS DE LA TUYAUTERIE: APPROVISIONNEMENT ET RETOUR

1. Faire les raccords de la tuyauterie pour l'approvionnement et le retour tel que suggéré à la figure 2 ci-dessous si la chaudière est utilisée avec un système de réfrigération:

A. Le refroidisseur moyen DOIT ÊTRE EN PARALLÈLE avec la chaudière.

B. Utiliser des soupapes adéquates afin de prévenir le froid d'entrer dans la chaufferie de la chaudière.

- Ouvrir les soupapes A et B durant le cycle de chauffage,et Fermer les soupapes C et D.
- Ouvrir les soupapes C et D durant le cycle de refroidissement,et Fermer les soupapes A et B.

C. Maintenir un espace libre minimum de 1 pouce (2.54cm) aux tuyaux de l'eau chaude. Si les unités contrôlant l'air sont exposés à une circulation d'air froid, le système de tuyauterie de la chaudière DOIT avoir des soupapes pour contrôler la circulation ou tout autre manières automatiques de prévenir l'eau de la chaudière de circuler par gravité pendant le cycle de refroidissement.

2. Les chaudières à l'eau chaude installées au-dessus du niveau de radiation doivent être pourvues d'un dispositif pour l'eau basse. Et ce dispositif doit être installé en même temps que la chaudière .

3. Quand une chaudière est raccordée à un système de chauffage qui utilise plusieurs circulateurs de zone, chaque circulateurdoit être muni d'une soupape pour le contrôle de l'eau afin de prévenir la circulation par gravité. circulation.

AVIS

* L'obsturateur de retour à pression réduite doit être présent tel que requis par l'Agence de Protection de l'Environnement, (APE).

Figure 1 - CANALISATIONS STANDARD PRÈS DE LA CHAUDIÈRE

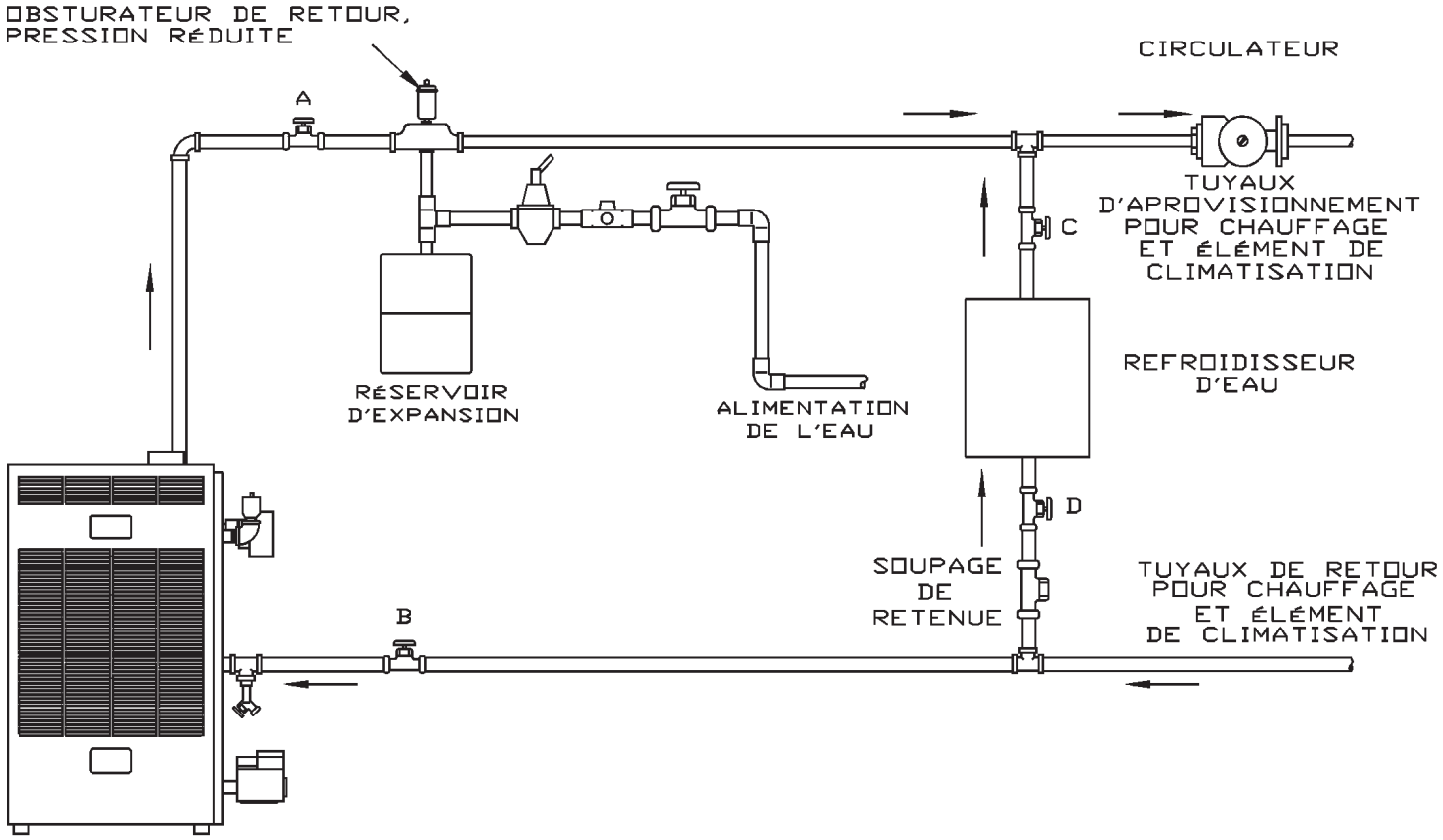

Figure 3 -Canalisation De Dérivation

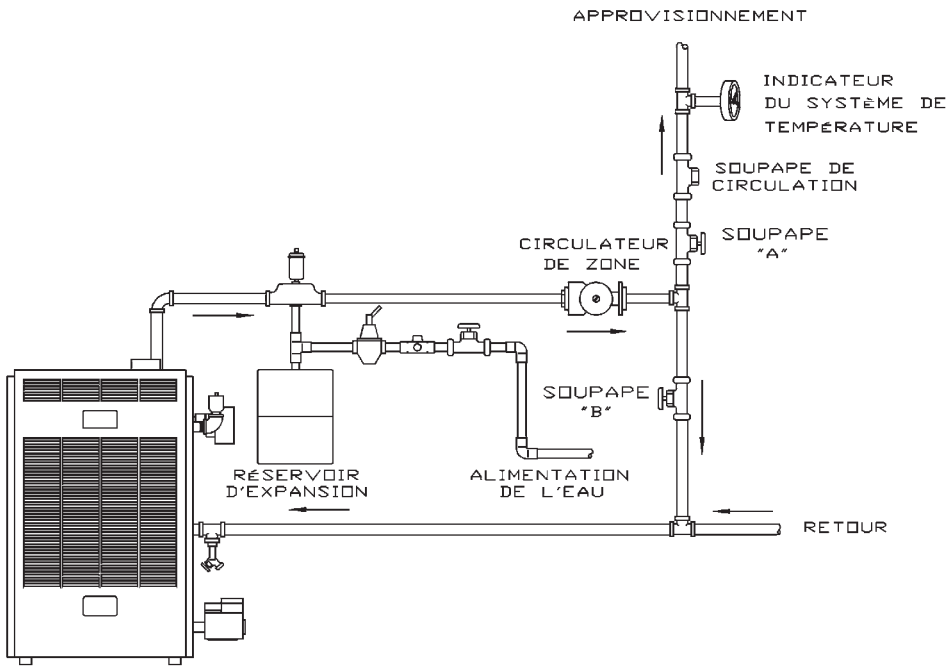

Figure 4 - Canalisation De Soupape De Mélange

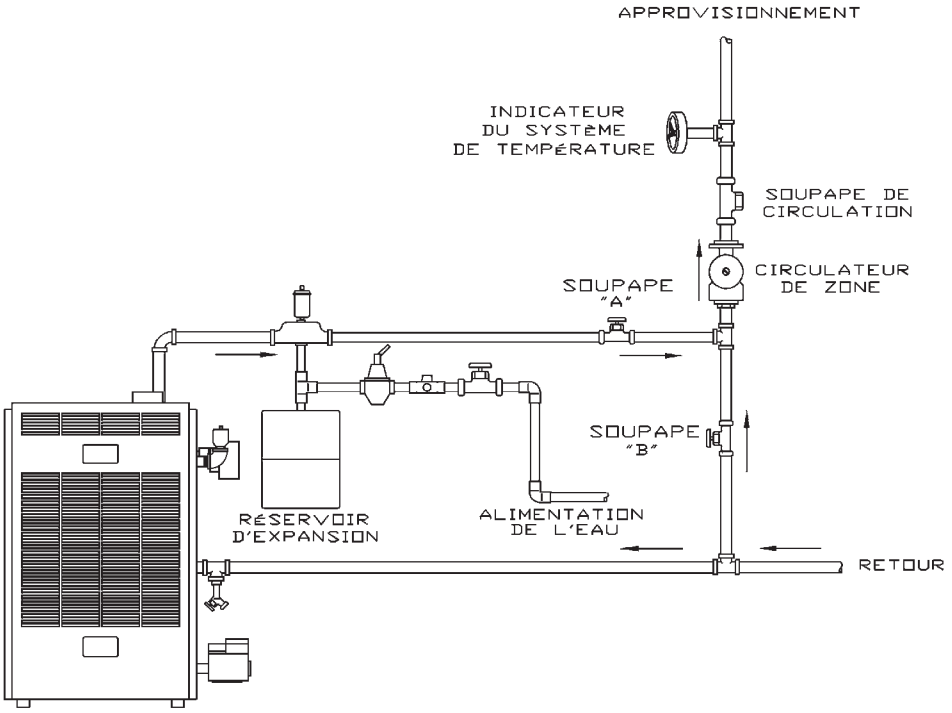

4. Le tuyau de dérivation est une option qui donne la capacité d'ajuster la température de l'approvisionnement d'eau de la chaudière afin de s'ajuster au systèmeou à la condition de l'installation. Cette méthode de tuyauterie n'est pas typiquement requise pour les systèmes de chauffage par plinthe.

A. Cette méthode est utilisée pour protéger les systèmes, qui ont des panneaux radiants et le matériel dans lequel ils sont enchâssés, de la température élevée de l'eau venant de la chaudière. Voir la Figure 3.

B. Cette méthode est utilisée pour protéger les chaudières de la condensation formée par le retour de l'eau froide. Généralement remarqué dans les gros systèmes transformés par gravité ou les autres systèmes qui ont un gros volume d'eau. Voir la figure 4.

C. Cette méthode est utilisée pour protéger les chaudières de la condensation qui se forme et aussi pour protéger le système de chauffage des températures élevées de l'eau. Voir la figure 5.

5. Note: Quand le tuyau de dérivation est utilisé, il faut que les soupapes A et B soient ajustées afin d'obtenir le système de température désirée.

6. La boucle du tuyau de dérivation doit être de la même grosseur que l'approvisionnement et le retour.

7. Une installation typique des circulateurs est montrée à la figure 6.

8. L'installation typique des soupapes de zone est montrée à la figure 7

9. Pour plus d'information sur la tuyauterie se référer au guide I=B=R sur l'installation de la tuyauterie.

Figure 5 - Canalisation Primaire/Secondaire Avec Dérivation

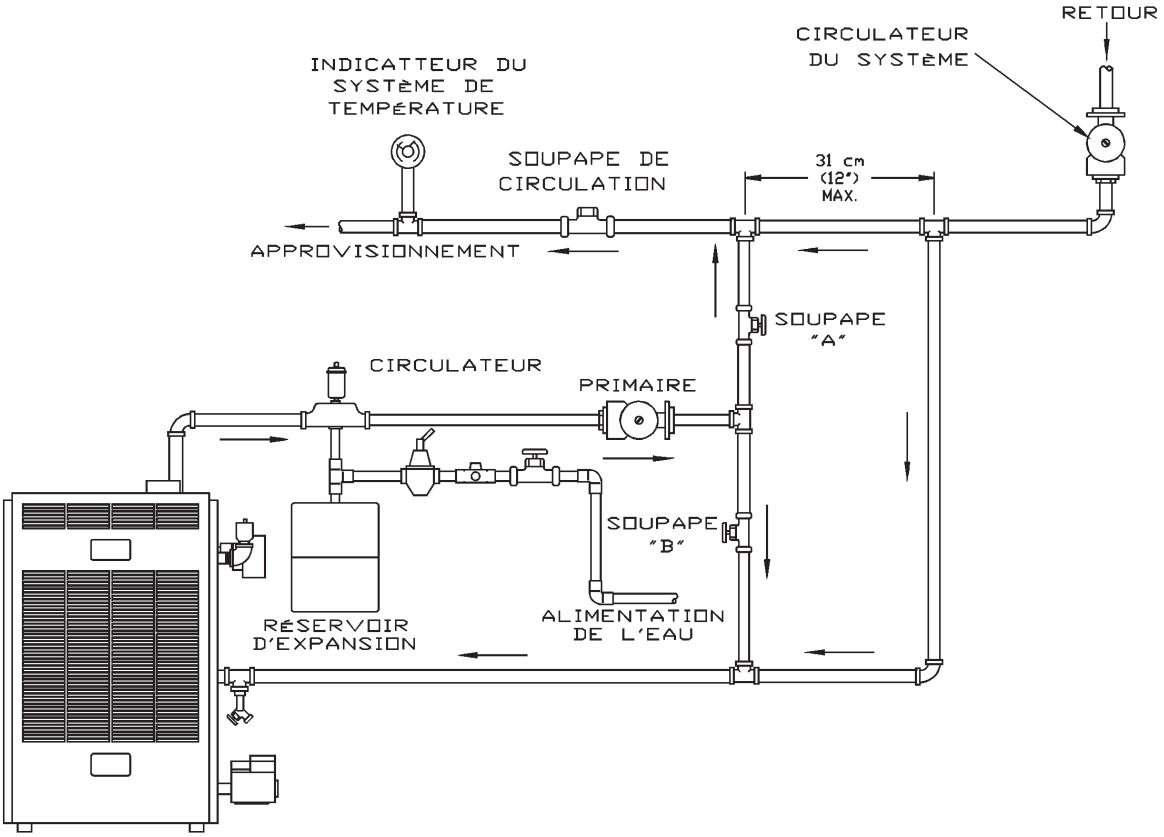

Figure 6

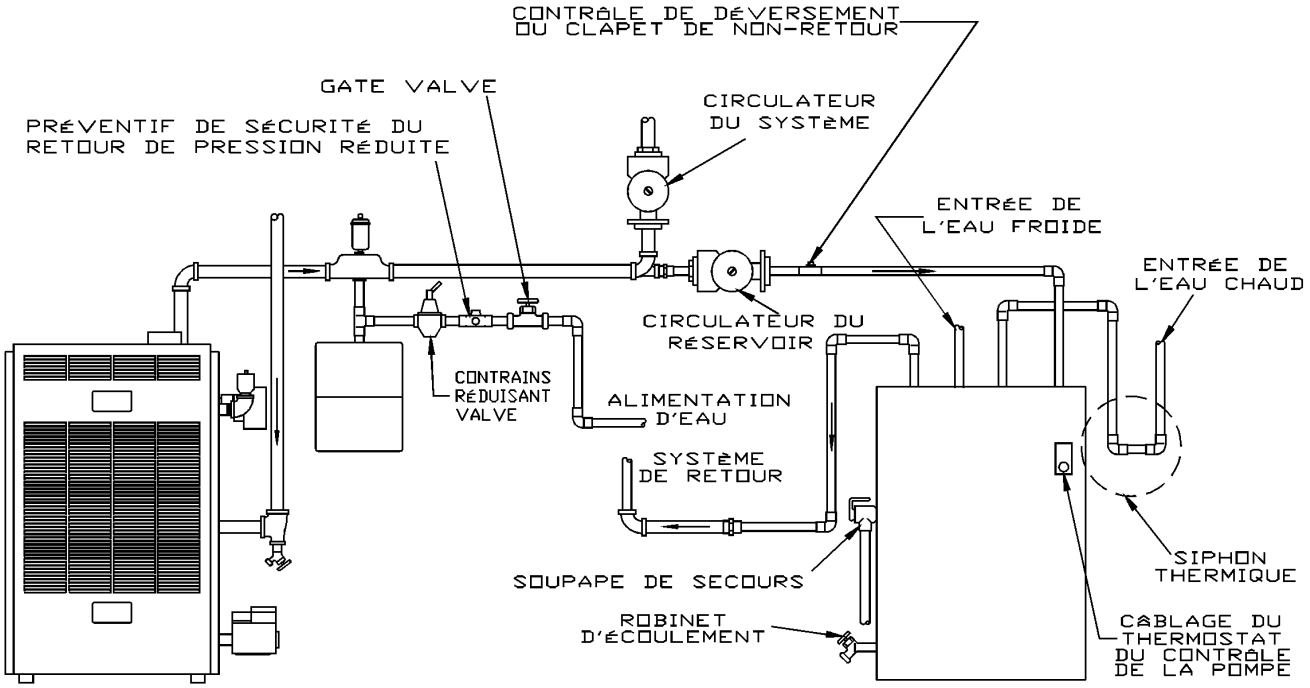

RACCORDS DE LA TUYAUTERIE: APPROVISIONNEMENT ET RETOUR

Figure 7

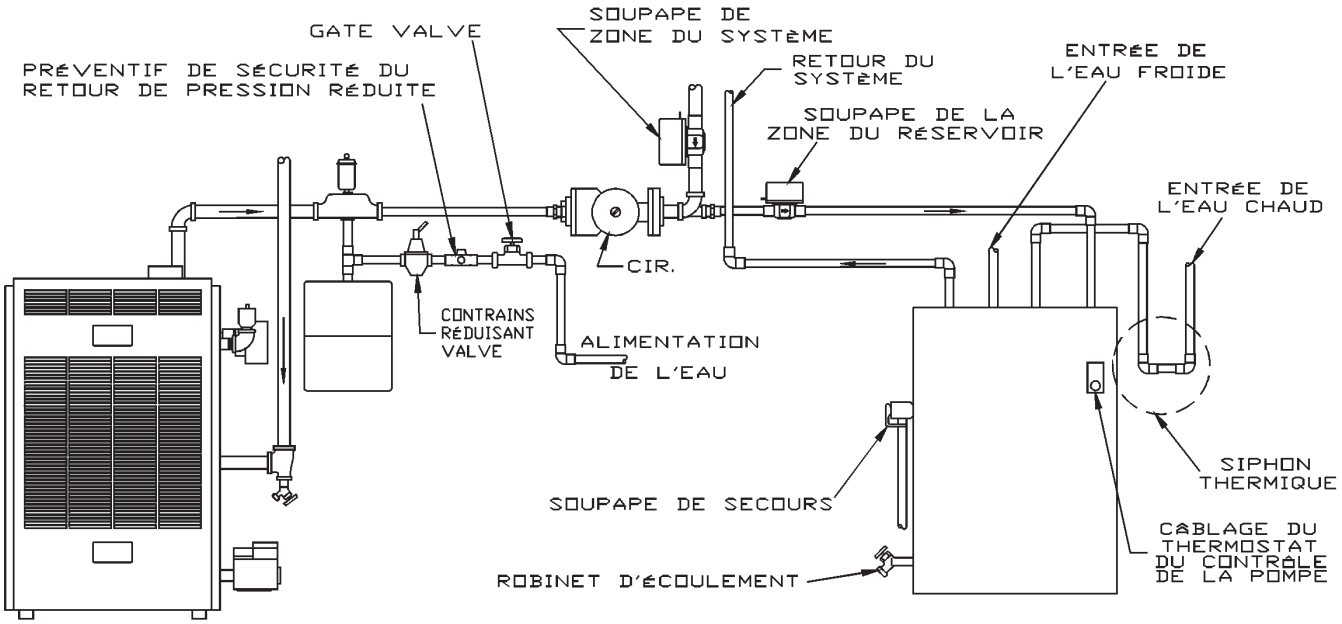

INFORMATION GÉNÉRALE SUR LES TUYAUX À GAZ ET ET LES APPAREILS

Selon les Codes Fédéraux et Provinciaux, les appareils au gaz sont classés par catégories selon la pression et la température des gaz de fumée qui sortent de l'appareil. Les appareils de Catégorie I et II ont un tirage naturel (hotte de tirage), mais des températures de gaz de fumée élevées (Catégorie I), ou des températures de gaz de fumée basses (Catégorie II). Les appareils de Catégorie III et IV ont un tirage forcé par ventilateur rotatif, mais des températures de gaz de fumée élevées (Catégorie III), ou des températures de gaz de fumée basses (Catégorie IV). L'efficacité de l'appareil est directement relié à la température des gaz de fumée.Les appareils qui ont une efficacité élevée récupèrent plus de chaleur venant des gaz de fumée, ce qui aide à baisser la température des produits de fumée.Cependant , quand les températures des gaz de fumée sont basses, de la condensation corrosive peut se former dans le tuyau ou l'appareil. De la condensation peut se former dans le tuyau des appareils de Catégorie II, III, IV, pour cette raison , des systèmes de ventilation spéciaux résistant à la corrosion sont requis pour les appareils de haute efficacité

Le fonctionnement adéquat du système de ventilation et de l'appareil dépent de l'usage des pièces spécifiées par le manufacturier pour chaque installation particulière.

Le fonctionnement de l'appareil et du système de ventilation peut être affecté par un assemblage inadéquat.

MISE EN GARDE

Les tuyaux des appareils de la Catégorie I ne sont pas adaptés pour être utilisés avec les appareils des Catégories II, III, ou IV parce que la condensation peut corroder le tuyau.

Les tuyaux des appareils de la Catégorie III ne sont pas adaptés pour être utilisés avec les appareils de la Catégorie I parce que la température des gaz de fumée peut être trop élevée.

Quand une chaudière déjà existante est enlevée du système de ventilation commun, celui-ci est probablement trop grand pour une ventilation adéquate des appareils qui y reste raccordés. Si cette situation se présente, le procédé suivant doit être suivi:

ENLÈVEMENT DE LA CHAUDIÈRE DU SYSTÈME DE VENTILATION

Au moment d'enlever la chaudière existante, les étapes suivantes devront être suivies pour chaque appareil qui est encore raccordé au système de ventilation commune encore en fonctionnement, pendant que les autres appareils qui sont encore raccordés au système de ventilation commune ne sont pas en fonctionnement.

1. Sceller toutes les ouvertures non utilisées du système de ventilation commune.
2. Inspecter visuellement le système de ventilation pour la grosseur adéquate et la pente horizontale et aussi s'assurer qu'il n'y a pas de blocage et de restriction, de fuites, de corrosion et de tout autre déficiences qui peuvent causer une condition dangereuse.
3. En autant que c'est possible, fermer toutes les portes et fenêtres de l'édifice et toutes les portes de l'appartement où l'appareil rattaché au système se trouve et les autres appartements de l'édifice. Démarrer la sécheuse à linge et tout les autres appareils qui ne sont pas raccordés au système de ventilation commune. Démarrer les ventilateurs d'échappement, tel que hotte de cuisinière, et ventilateur de chambre de bain de manière qu'ils fonctionnent à la vitesse maximum. Ne pas faire fonctionner un éventail d'été. Fermer les registres du foyer.
4. Faire fonctionner l'appareil qui est présentement en inspection. Suivre les instructions pour l'allumage. Ajuster le thermostat de manière que l'appareil fonctionne continuellement.
5. Après que le brûleur principal a fonctionné 5 minutes, vérifier à l'ouverture de relève de la hotte de tirage si il y a déversement Se servir de la flamme d'une allumette ou d'une chandelle, ou de la fumée d'une cigarette, d'un cigare ou d'une pipe.
6. Après que tout a été déterminé que chaque appareil qui demeure raccordé au système de ventilation commune est ventilé adéquatement selon les étapes décrites plus-haut, remettre les portes, les fenêtres, les ventilaters d'échappement, les registres de foyer et tout autre appareil brûlant du gaz à leur position antérieure.
7. Tout fonctionnement inadéquat du système de ventilation commune doit être corrigé afin que l'installation se conforme à la dernière révision du Code National du Gaz ,ANSI Z223.1, (si installé aux Etats-Unis) ou les Codes sur l'Installation d'Équipement Brûlant du Gaz CAN1-B149.1 et/ou B149.2, (si installé au Canada). Quand la dimension d'une portion du système de ventilation commune doit être changée, la dimension du système de ventilation commune doit être proche de la grosseur minimum tel que déterminé aux tables de l'appendice G de la dernière révision du Code National du Gaz,ANSI Z223.1, (si installé aux Etats-Unis) ou les Codes sur l'Installation d'Équipement Brûlant du Gaz CAN1-B149.1 et/ou B149.2.

Raccorder le service du gaz du compteur au contrôle assemblé selon la dernière révision de ANSI Z223.1 et des codes locaux ou des utilités. Pour faire le service un raccord emboîté au niveau du sol doit être installé afin de faciliter l'enlèvement du contrôle du gaz .Une jambe d'égouttement ou un siphon doit être installé au bas de la section verticale du tuyau à l'entrée de la chaudière. Un composé à tuyau résistant à l'action des gaz liquéfiés du pétrole doit être utilisé sur tous les raccords de tuyau filetés.Si une soupape d'arrêt manuelle est requise,vérifier avec les utilités locales pour savoir où la placer.

1. Le tuyau du gaz doit être de grosseur adéquate afin de prévenir les baisses de pression excessives et la grosseur du tuyau ne doit jamais être plus petite que la grosseur du tuyau de la soupape de contrôle principale du gaz. Voir le tableau ci-dessous.
2. Pour vérifier si il y a des fuites dans le tuyau du gaz, se servir d'une solution d'eau et de savon ou tout autre méthode approuvée

MISE EN GARDE

NE PAS SE SERVIR DE FLAMME OUVERTE.

3. 3. La chaudière et sa soupape de fermeture doivent être disjoint du système d'approvisionnement du gaz pendant la vérification de la pression de ce système si à l'essaie les pressions dépasse ½ psig (3.5 kP).
4. La chaudière doit être isolée du système de tuyau d'approvisionnement du gaz en fermant sa soupape manuelle individuelle pendant la vérification de la pression du système d'approvisionnement du gaz si à l'essaie les pressions égales à ou moins que ½ psig (3.5 kP).

AVIS

For additional information refer to Part 10, table 10-2 of the National Fuel Gas Code Handbook, latest revision, or in Canada, the CAN1-B149.1 and/or B149.2 Installation Codes for Gas-Burning Equipment.

Figure 8

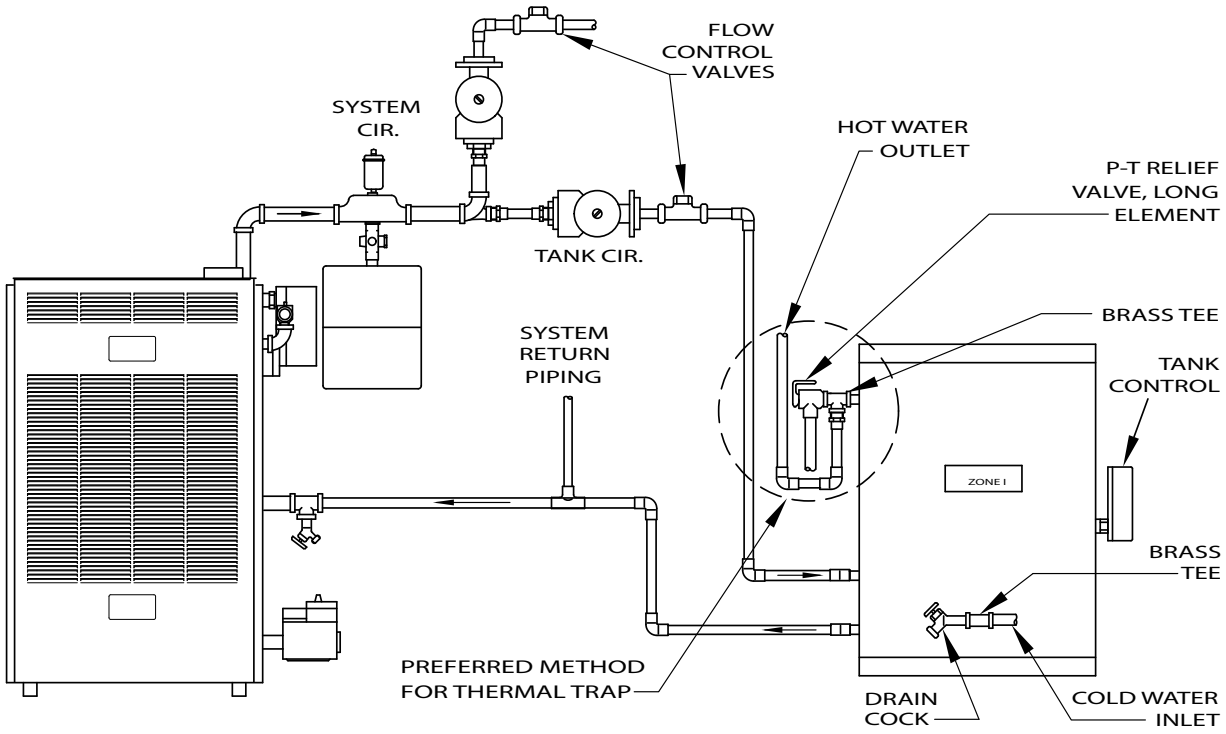

L'installation électrique doit être conforme avec le Code National de l'Électricité, ANSI/NFPA NO. 70 si exécutée aux États-Unis, et du Code Canadien de l'Électricité CSA C22.1 ,Section 1, si exécutée au Canada , et/ou l'autorité locale a juridiction.

1. Quand l'électricité provient d'une source externe , la chaudière, DOIT AVOIR ,dès son installation, une prise électrique à la terre ,afin de rencontrer ces exigences.
2. Installer un interrupteur de débranchement avec fusible incorporé entre la chaudière et le compteur à un endroit convénient.

CODAGE DES COMPOSANTES

Contrôle pour eau chaude et câblage d'allumage de la surface chaude de Honeywell pour les chaudières des séries OSC.

Thermostat (24 Volt)	TH-2
Transformateur (120V/24V 40VA)	TR-1
Transformateur (120V/24V 40VA)	TR-2
Soupape à Gaz 24 Volt	SV9501H
Interrupteur de Pression	PS
Borne du Contrôle	○
Bobine du Relais	1K
Contacts du Relais	1K1
Contacts du Relais	1K2
Interrupteur de Limite	LS
Circulateur	CIR
Raccord des Fils	●
Sont pas toutes utilisées dans tous les systèmes de contrôles.	

AVIS

• Les interrupteurs sont montrés en position de cycle de chauffage.

Si aucun des fils originaux fournis avec la chaudière sont remplacés, ils doivent être remplacés par d'autres fils de même grosseur et du même type d'isolation ou l'équivalent.

CODE DU CÂBLAGE	
━━━━━━	Ligne De Voltage Par L'usine
──────	Bas Voltage Par L'usine
▬ ▬ ▬ ▬ ▬	Ligne De Voltage Par L'installateur
— — — — —	Bas Voltage Par L'installateur

INSTALLATION DU THERMOSTAT

1. Le thermostat doit être installé sur un mur intérieur à environ 4 pi. (122 cm) au-dessus du plancher.
2. NE JAMAIS installé un thermostat sur un mur extérieur.
3. Vérifier le fonctionnement du thermostat en élevant ou en abaissant tel que requis pour démarrer ou arrêter les brûleurs..
4. Les instructions pour l'ajustement final du thermostat sont empaquetées avec le thermostat (ajustement de l'anticipateur de chaleur, le calibrage, etc.).

À éviter lors de la détermination de l'emplacement des thermostats	
POINTS MORTS :	
Coins, alcôves et	Arrière des portes
POINTS FROIDS :	POINTS CHAUDS:
Tuyaux ou conduits cachés	Tuyaux cachés
	Près d'un foyer ou d'une cheminée
Escaliers - courants d'air	La télévision
	Postes de radio
Pièces non chauffées de l'autre côté du mur	Les lumières
	Les rayons du soleil
Murs extérieurs	Cuisines

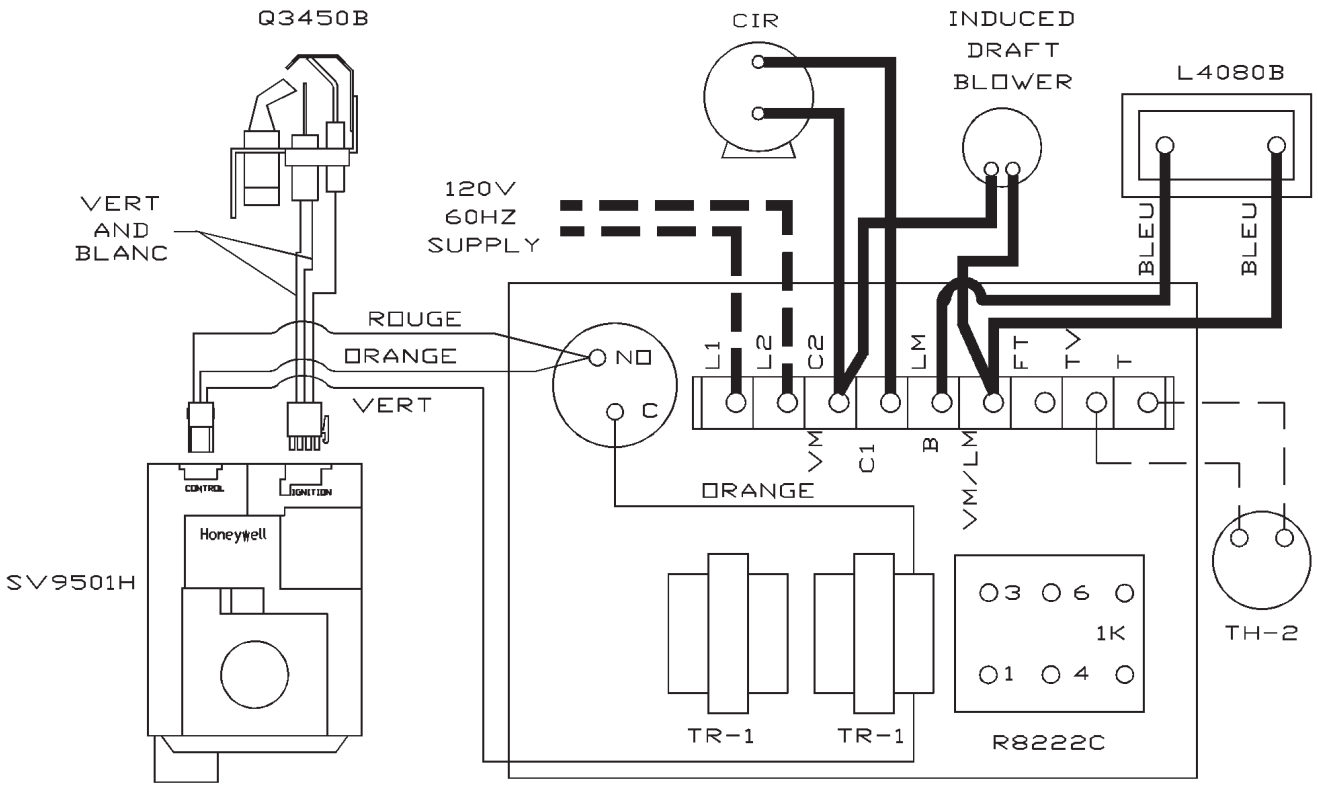
Q3450B
CIR
INDUCED
DRAFT
BLOWER
L4080B
VERT
AND
BLANC
120V
60HZ
SUPPLY
BLEU
BLEU
ROUGE
ORANGE
VERT
NO
C
L1
L2
C2
LM
FT
TV
T
VM
C1
B
VM/LM
ORANGE
CONTROL
IGNITION
Honeywell
SV9501H
O3 O6 O
1K
O1 O4 O
TR-1
TR-1
R8222C
TH-2

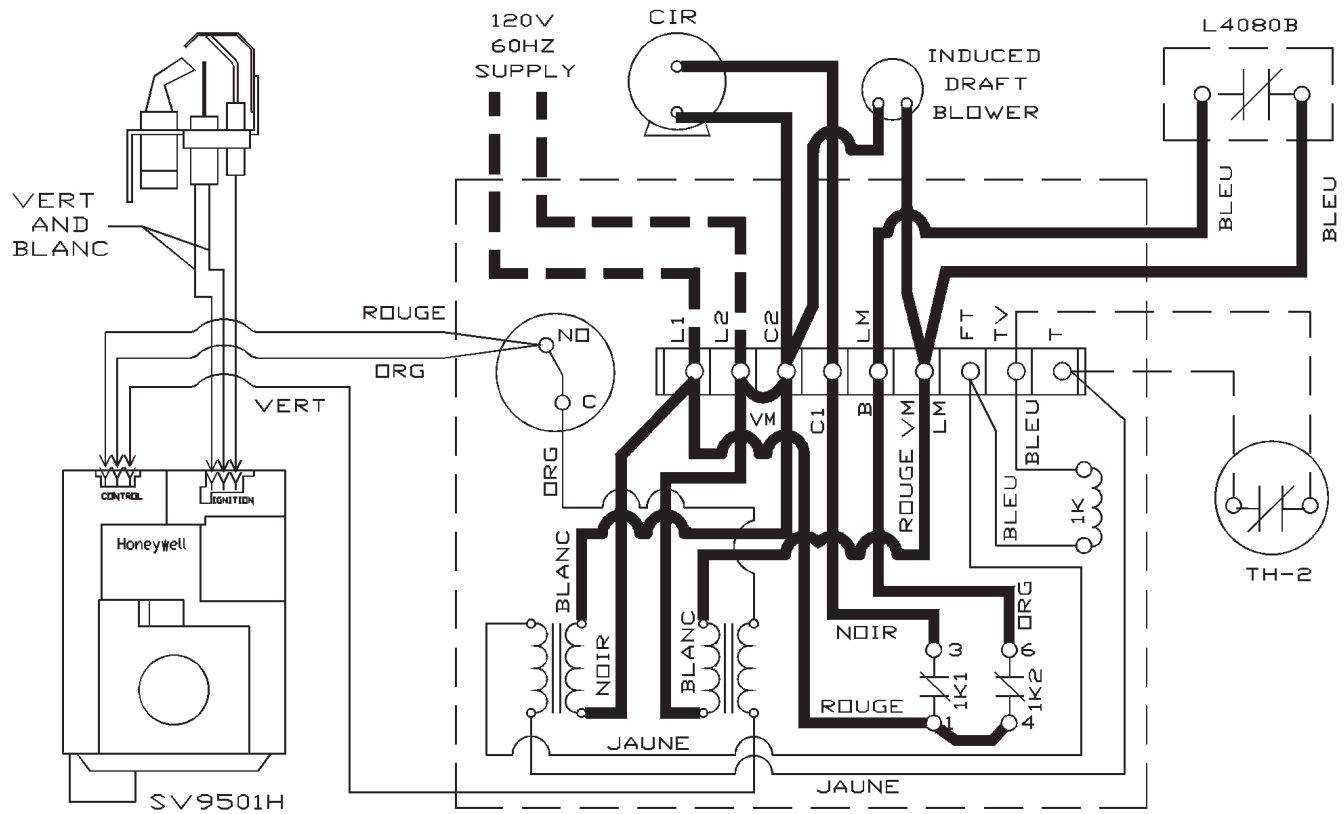
120V
60HZ
SUPPLY
CIR
INDUCED
DRAFT
BLOWER
L4080B
VERT
AND
BLANC
BLEU
BLEU
ROUGE
ORG
VERT
NO
C
L1
L2
C2
LM
FT
TV
T
VM
C1
B
ROUGE VM
LM
BLEU
BLEU
1K
ORG
CONTROL
IGNITION
Honeywell
BLANC
NOIR
BLANC
NOIR
3
6
ORG
1K1
1K2
ROUGE
4
JAUNE
JAUNE
TH-2
SV9501H

MISE EN GARDE

SI CES INSTRUCTIONS NE SONT PAS SUIVIES EXACTEMENT, UN FEU OU UNE EXPLOSION PEUT EN RÉSULTER ET CAUSER DES DOMMAGES À LA PROPRIÉTÉ, DES BLESSURES CORPORELLES OU PERTE DE VIE.

ATTENTION

Avant de faire fonctionner, s'assurer que la chaudière et le système sont remplis d'eau à la pression minimum (c'est ordinairement 12 lbs. par pouce carré (82.7 kPa) sur la plupart des systèmes) et qu'il n'y a plus d'air dans le système. Voir les instructions pour l'allumage et le fonctionnement.

POUR VOTRE SÉCURITÉ, LIRE AVANT DE FAIRE FONCTIONNER L'APPAREIL

1. Cet appareil est muni d'un dispositif d'allumage automatique de veilleuse. Ne pas tenter d'allumer la veilleuse à la main.
2. AVANT DE METTRE EN MARCHE, sentir autour de l'appareil pour détecter toute odeur de gaz. Étant donné que certains gaz sont plus lourds que l'air et se déposent sur le sol, s'assurer de bien sentir près du plancher.

QUE FAIRE SI ÇA SENT LE GAZ:

- Ne pas essayer d'allumer aucun appareil.
- Ne pas toucher à aucun interrupteur électrique.
- Ne pas se servir d'aucun téléphone qu'il y a dans l'édifice.
- Appeler immédiatement votre fournisseur de gaz ,du téléphone d'un voisin.
- Suivre les instructions du fournisseur de gaz.
- Si vous ne pouvez rejoindre votre fournisseur de gaz, appeler le département des incendies.

3. Se servir de la main seulement pour déplacer l'interrupteur de contrôle du système d'allumage. Ne jamais se servir d'outils. Si l'interrupteur ne peut pas être déplacé avec la main, n'essayer pas de le réparer, appeler un technicien de service qualifié.

MISE EN GARDE

ESSAYER OU FORCÉ LA RÉPARATION PEUT CAUSER UN FEU OU UNE EXPLOSION.

4. Ne pas se servir de cet appareil si des pièces ont été immergées. Appeler immédiatement un technicien de service qualifié.Pour inspecter l'appareil et remplacer les pièces de contrôle du système et de contrôle du gaz qui ont été immergées.

INSTRUCTIONS POUR LE FONCTIONNEMENT

1. ARRÊTER! Lire l'information concernant la sécurité dans le manuel d'information de l'utilisateur.
2. Régler le thermostat au plus bas réglage.
3. Couper le courant électrique à l'appareil.
4. Cet appareil est muni d'un dispositif d'allumage qui allume automatiquement la veilleuse. Ne pas essayer d'allumer la veilleuse manuellement.
5. Déplacer l'interrupteur de contrôle du système d'allumage dans la position "FERMÉ".Voir la figure 10 ci-haut.
6. Attendre cinq (5) minutes afin de laisser évaporer le gaz. Si ça sent le gaz, ARRÊTER, Suivre la deuxième étape du procédé d'allumage de la page 10, 'QUE FAIRE SI ÇA SENT LE GAZ". Si ça ne sent pas le gaz, continuer à l'étape suivante.
7. Déplacer l'interrupteur de contrôle du système d'allumage dans la position "OUVERT". Voir la figure 10 ci-haut
8. Brancher le courant électrique à l'appareil.
9. Régler le thermostat au réglage désiré.
10. Si l'appareil ne fonctionne pas, suivre les instructions "POUR COUPER LE GAZ À L'APPAREIL" (Ci-dessous) et appeler un technicien de service qualifié ou votre fournisseur de gaz.

Figure 10

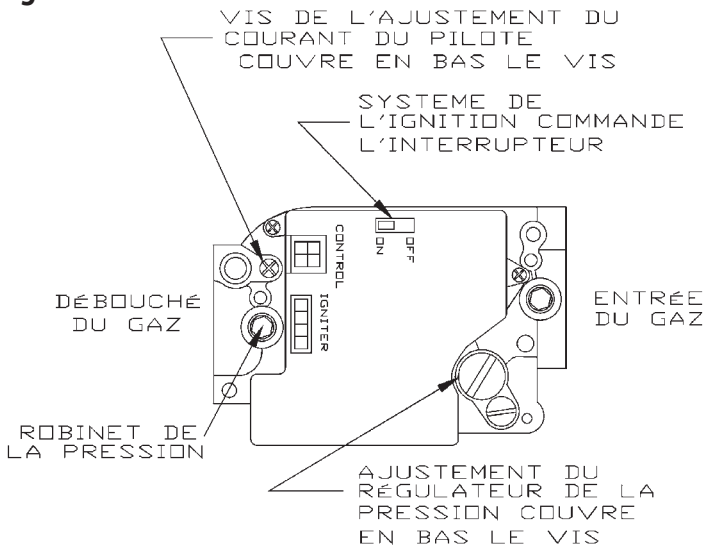

POUR COUPER LE GAZ À L'APPAREIL

1. Régler le thermostat au plus bas réglage.
2. Couper le courant électrique à l'appareil si on a besoin de faire le service.
3. Déplacer l'interrupteur de contrôle du système d'allumage dans la position "FERMÉ". NE PAS FORCER.

ORDRE DU FONCTIONNEMENT

Sur appel pour de la chaleur:

1. Le thermostat va s'activer, et terminer le circuit entre les bornes T et T.
2. La bobine du relais R8222 va s'activer en tirant les contacts du relais.
3. Le circulateur démarre et le courant est reporté à la limite.Si le circuit de la limite est fermé le moteur de l'évent et le transformateur TR-2 sont activés.
4. Le moteur de l'évent démarre et développe la pression statique.
5. Quand la pression statique est obtenue, l'interrupteur de pression tire en complétant le circuit entre TR-2 et le système de soupape à gaz SV9501H.
6. SV9501H ouvre la soupape de la veilleuse et l'allume.Quand la veilleuse est bien allumée , le brûleur principal va s'allumer.
7. Si dans aucun cas la température de l'eau de la chaudière dépasse le réglage de haute limite le courant sera interrompu au moteur de l'évent, et le TR-2, alors coupera le courant au système d'allumage. Le courant restera fermé jusqu'à ce que la température de l'eau baisse en dessous du réglage de haute limite. Le circulateur continuera de fonctionner dans ces conditions jusqu'à ce que le thermostat soit satisfait.
8. Si la circulation d'air (pression statique) est interrompue (ex. :tuyau bouché), l'interrupteur de pression va percevoir une baisse dans la pression, et va ouvrir le circuir entre le système d'allumage et TR-2. Le moteur de l'évent continuera de fonctionner jusqu'à ce que la pression statique soit atteinte ou que le thermostat soit satisfait.
9. Si éventuellement la circulation des produits de combustion qui se fait à travers les tuyaux de fumée de la chaudière devient réduite ou bouchée, la veilleuse Q34505 va perdre la flamme rectifiée et va éteindre les brûleurs principaux.La chaudière va essayer l'allumage mais il n'y aura pas de flammes. Si ceci se produit, couper le courant principal et ne pas faire fonctionner l'unité.
10. Quand le thermostat est satisfait , le courant est interrompu à la bobine du relais et le relais fait relâche , coupant le courant au circulateur, au moteur de l'évent, et à TR-2.

Il est suggéré qu'une agence de service qualifiée soit embauchée pour faire l'inspection annuelle de la chaudière et du système de chauffage. Elle a la compétence pour faire l'inspection tel que décrite plus bas. Si des réparations ou des rectifications sont nécessaires, elle peut faire le changement adéquat pour un fonctionnement sécuritaire de la chaudière.

ATTENTION

Étiqueter tous les fils avant de les disjoindre des contrôles pour faire le service. La pose erronnées des fils peut causer un fonctionnement inadéquat et dangereux. Vérifier si le fonctionnement est parfait après avoir fait le service.

AU DÉBUT DE CHAQUE SAISON DE CHAUFFAGE

1. Avant de faire le démarrage saisonnier il est recommandé d'avoir une agence de service compétente pour vérifier si il y a de la suie dans la chaudière et des dépôts calcaires dans les tuyaux, nettoyer les brûleurs et vérifier le débit du gaz afin de maintenir un bon fonctionnement efficace et sécuritaire.
2. L'agence de service doit s'assurer que le système est plein d'eau à la pression minimum d'ouvrir les prises d'air - si utilisées et expulser tout l'air qui peut s'être accumulé dans le système.
3. Vérifier si il y a des fuites aux prises d'air automatiques.
4. Inspecter le système de ventilation au début de chaque saison de chauffage.Vérifier le tuyau de la chaudière pour voir si il y a des signes de détérioration et des joints affaissés Réparer si nécessaire. Enlever le tuyau de ventilation de la chaudière et vérifier si il y a des obstructions.
5. Nettoyer le tee et le siphon de condensation.
6. Vérifier périodiquement le siphon de condensation pour eau / condensation. Le siphon doit toujours avoir de l'eau dedans. Remplisser le siphon si il s'assèche. Si le siphon s'assèche, les gaz de fumée peuvent s'échapper.

Un nettoyage périodique du système de collection de la condensation est requis.Quand le système de collection de la condensation est installé dans le système de ventilation ,il est recommendé que le nettoyage soit fait en même temps que le service annuel.Le procédé de nettoyage du système est comme suit:

1. Enlever le tuyau du tee de condensation.
2. Vider le tuyau du liquide.
3. Rincer le tuyau à l'intérieur et à l'extérieur dans un basssin rempli d'eau.
4. Si l'intérieur du tuyau ne peut pas être nettoyé , le tuyau devra être remplacé par un autre de même type et de même grosseur.
5. Mettre de l'eau dans le siphon avant de le remettre en place.
6. Remettre le tuyau en place tel que démontré dans la figure 11
7. Inspecter visuellement tout le système de tuyauterie pour voir si il y a des fuites ,si il y en a les faire réparer aussitôt que possible. NE PAS se servir de composés à base de pétrole pour arrêter les fuites.

Figure 11 - Système De Collection De Condensats

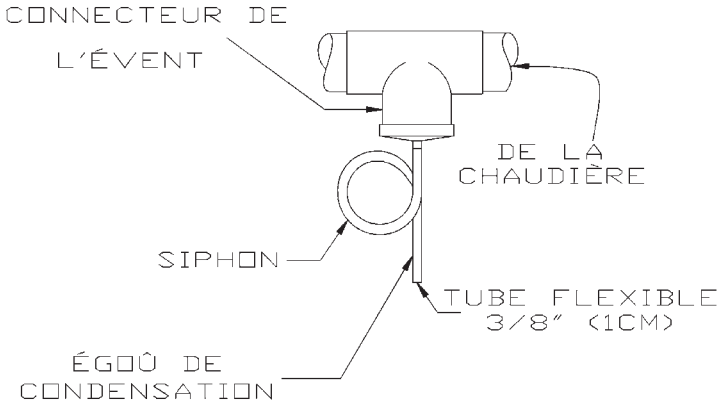

Figure 12

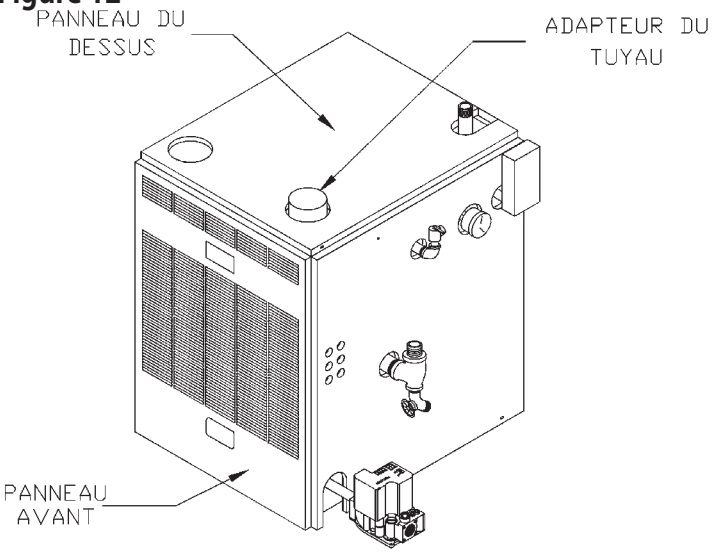

Figure 13

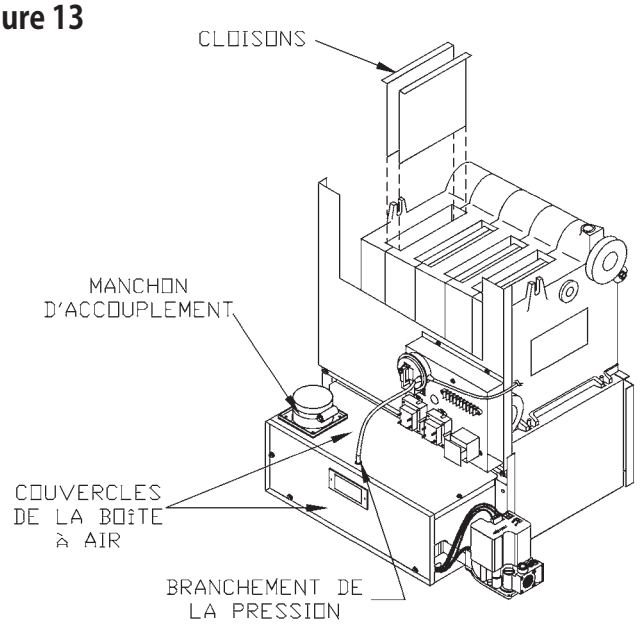

LE PROCÉDÉ SUIVANT DOIT ÊTRE SUIVI POUR NETTOYER ET VÉRIFIER LES PASSAGES DES GAZ DE FUMÉE:

1. Fermer la soupape manuelle pour couper le gaz à la chaudière.
2. Enlever le panneau avant. (Voir la figure 12 ci-dessus).
3. Disjoindre le tuyau de ventilation de l'adapteur.
4. Disjoindre le tuyau d'entrée d'air du manchon d'accouplement. (Voir la figure 13 pour savoir où est situé le manchon d'accouplement.)
5. Enlever les couvercles de la boîte à air. (Voir la figure 13 ci-dessus.)
6. Enlever les brûleurs de la chambre de combustion des orifices de la tubulure en les soulevant vers le haut et en tirant vers l'avant de la chaudière, (Voir la figure 14.)
7. Enlever le panneau de dessus. (Voir la figure 12.)
8. Enlever l'assemblage du collecteur de fumée et de l'évent de la chaudière en enlevant les vis qui le retienne et qui sont situées de chaque côté du collecteur de fumé (Voir la figure 15 ci-dessous.)

Figure 14

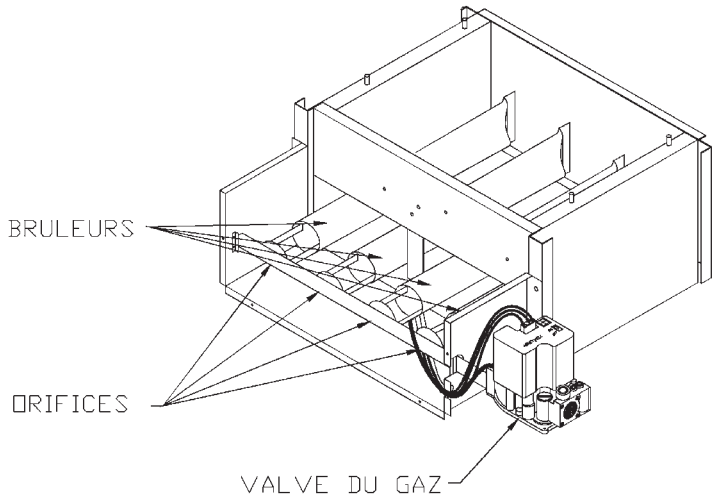

Figure 15

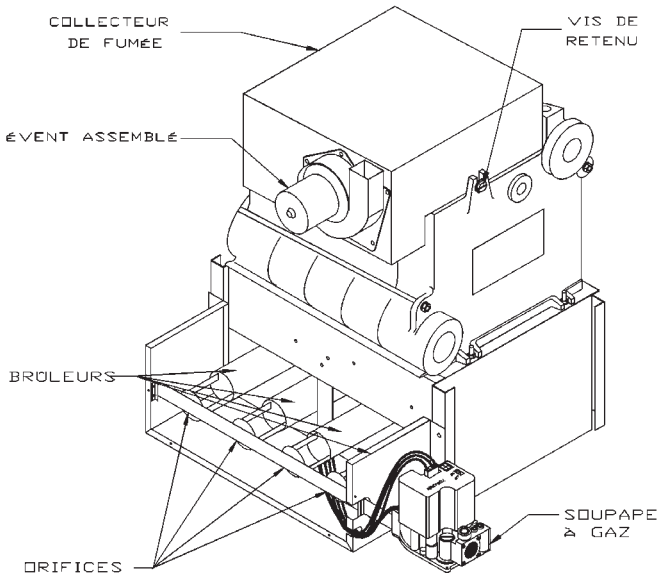

9. Enlever les cloisons de l'échangeur de chaleur. (Voir la figure 13.)

10. Inspecter visuellement les cloisons afin de s'assurer qu'il n'y a pas d'usure ou d'accumulation de suie. Nettoyer si nécessaire.

11. Inspecter visuellement l'évent assemblé afin de s'assurer qu'il n'y a pas d'usure ou d'accumulation de poussière. Nettoyer avec l'aspirateur si nécessaire.

12. Placer une feuille de papier épais ou de matériel similaire au fond de la chambre de combustion et brosser tous les passages de fumée. La suie et le calcaire vont se déposer sur le papier et vont être facilement enlevés avec le papier.

13. Replacer le Collecteur de Fumée et se servir des vis de retenue et du silicone pour le retenir en place.Se servir de silicone GEIS 808 ou similaire. (Voir la figure 15).

14. Répéter les étapes de A à E dans l'ordre renversé pour réassembler la chaudière.

15. Démarrer la chaudière afin de s'assurer qu'elle est en bonne condition de fonctionnement:

A. GARDER les alentours de la chaudière propre et libre de tout matériaux combustibles tel que essence, peinture,d'agent réductif à peinture et n'importe quel autre vapeurs et liquides inflammables.

B. La circulation libre d'air de combustion et de ventilation à la chaudière et à la chambre de la chaudière ne doit pas être restreinte ou bouchée.

C. Certains circulateurs requiert des services périodiques. Ordinairement ces circulateurs ont des godets à l'huile ou des ouvertures à chaque bout du moteur et une au palier de l'arbre.Mettre environ 1 cuillère à thé d'huile à moteur sans- détergent SAE 20 ou 30 dans chaque ouverture , deux fois par an. NE PAS METTRE TROP D'HUILE. Suivre les instructions du manufacturier qui sont attachées au circulateur.Si il n'y a pas de godets ou d'ouvertures , les paliers sont, soit lubrifiés en permanence ou lubrifiés par l'eau.

VÉRIFIER VISUELLEMENT LES BRÛLEURS PRINCIPAUX ET LA FLAMME DE LA VEILLEUSE AU DÉBUT DE CHAQUE SAISON DE CHAUFFAGE ET DE NOUVEAU VERS LE MILIEU DE LA SAISON.

A. Vérifier les gueulards et les orifices du brûleur afin de s'assurer qu'ils ne sont pas obstrués par de la mousse ou de la poussière.Voir la figure 15.

B. La flamme du brûleur principal doit avoir un manchon intérieur bleu bien défini et un manchon extérieur d'un bleu léger. (Voir la figure 16).

C. La flamme de la veilleuse doit envelopper de 3/8"(.95cm) à ½" (1.27cm) l'extrémité du dispositif sensitif de la veilleuse. (Voir la figure 17.)

Figure 16 - Flamme Du Brûleur

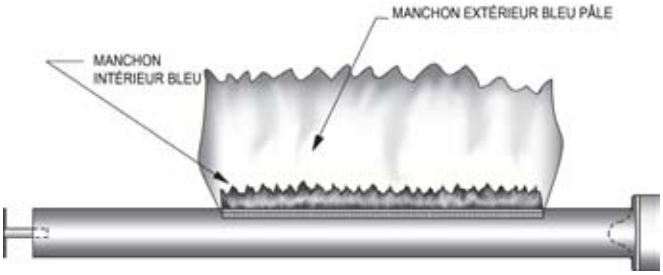

La flamme du brûleur principal doit présenter un manteau intérieur bleu bien défini entouré d'un manteau externe d'un bleu plus pâle.

Figure 1 - Veilleuse

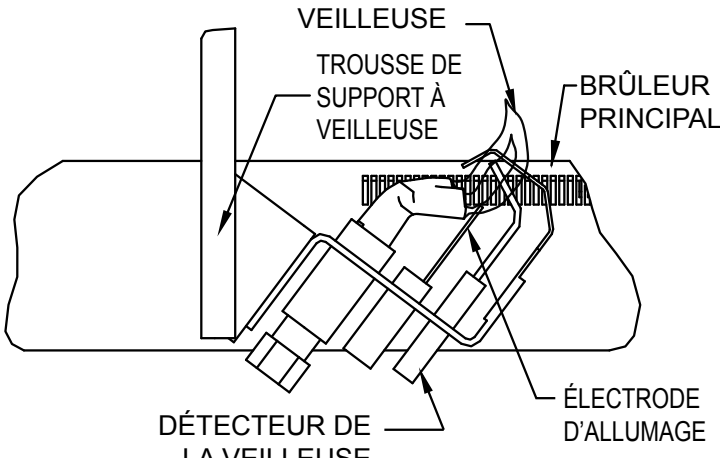

AJUSTEMENT DE LA FLAMME DE LA VEILLEUSE

1. Enlever la vis d'ajustement du couvercle.
2. B. Tourner la vis intérieure (vis d'ajustement) dans le sens de l'horloge pour diminuer et dans le sens contraire de l'horloge pour augmenter la flamme de la veilleuse, voir la figure 10.
3. Après avoir fait l'ajustement, s'assurer que les vis du couvercle sont bien en place afin de prévenir les fuite possible de gaz.
4. Les brûleurs principaux et le brûleur veilleur doivent être vérifiés pour voir si il y a des signes de corrosion ou des dépôts calcaires.
5. Nettoyer les brûleurs principaux et le brûleur veilleur avec une brosse d'acier.

VÉRIFIER LA PRESSION STATIQUE DE L'ÉVENT COMME SUIT:

(Se référer à la figure 18 pour les instructions suivantes.)

1. Après avoir coupé le courant à la chaudière, disjoindre les tuyaux blanc et orange de l'interrupteur de pression sur la boîte à air et le moteur de l'évent.
2. Installer un tee barbelé de plastique de 3/16" (.48 cm) entre un manomètre incliné et l'interrupteur
3. L'autre bout du tee va à la boîte à air et aux tarauds de pression de l'évent.
   A. L'orange étant le négatif élevé.
   B. Le blanc étant le négatif bas.
4. Remettre la chaudière en marche et lire la pression statique. La lecture devrait être de -.55±.05 pouces de la colonne de l'eau ou plus élevée pour les chaudières des séries OSC.
5. Si les pressions statiques ne sont pas à un niveau minimum admissible, vérifier les tuyaux de prise et d'échappement pour voir si ils sont bouchés ou endommagés.
6. 6. Pour réassembler, enlever les tees et le tube additionnel et replacer le tube orange au taraud de l'évent,et le tube blanc au taraud de la boîte à air.

ATTENTION

Ne pas couper le tube original. Un tube additionel est requis.) Si le tube est coupé, le remplacer seulement avec du tube en silicone pour température élevée O.E.M..

Ne pas remplacer par du tube de vinyl ou de plastique parce qu'il va fondre.

Figure 18 - Pression Statique

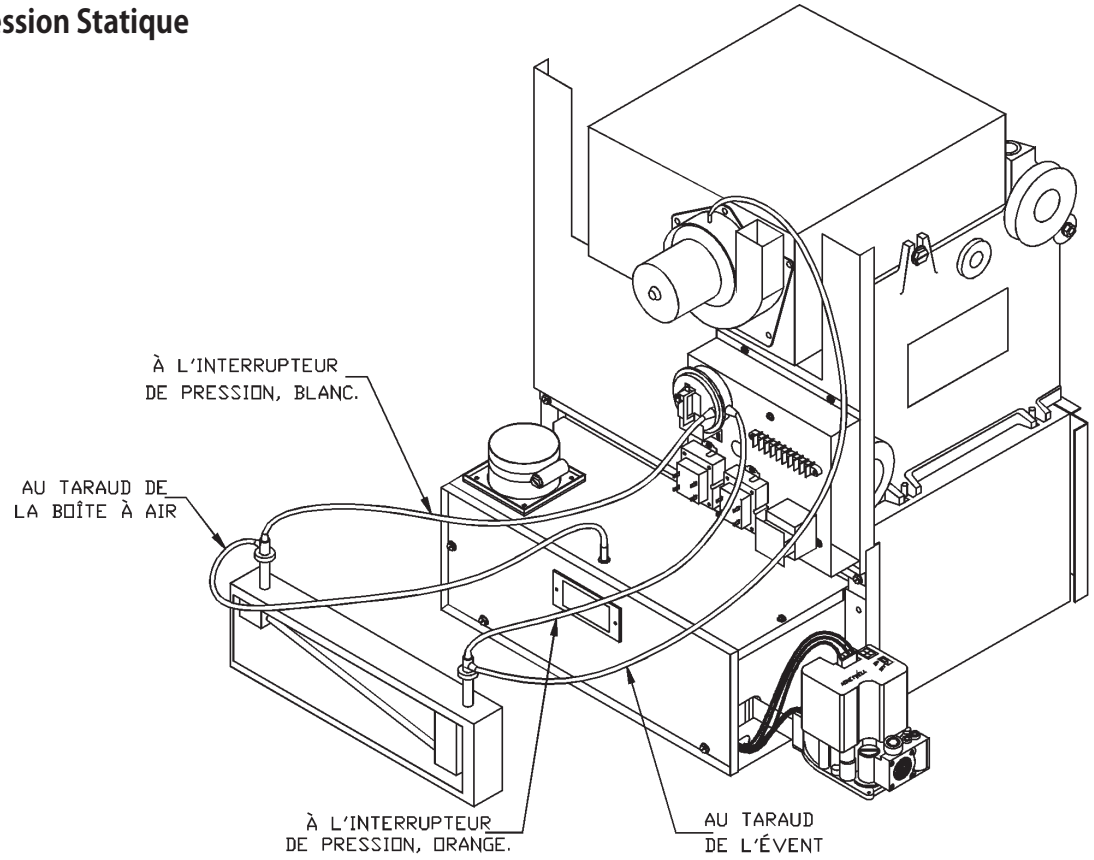

VÉRIFICATION DU TAUX D'ENTRÉE DU GAZ À LA CHAUDIÈRE

A. Le maximum acceptable de la pression de l'approvisionnement du gaz ne doit pas être plus haut et la pression minimum de l'approvionnement ne doit pas être plus basse que celle indiquée sur la plaque de taux..

B. Procéder comme suit pour vérifier le débit adéquat du gaz naturel à la chaudière en utilisant le compteur à gaz:

C. Fermer l'approvionnement du gaz de tous les appareils,excepté celui de la chaudière.

D. Avec la chaudière en fonctionnement,pour deux minutes établir le débit du gaz qui passe dans le compteur et multiplier par 30 pour obtenir le taux à l'heure.

E. Diviser le taux d'entrée indiqué sur la plaque de taux par la valeur de chauffage du gaz tel que dterminé par la compagnie de gaz locale.Ceci déterminera le nombre de pieds cubes de gaz requis à l'heure.

F. Si un ajustement mineur est nécessaire, installer un manomètre sur la sortie de côtéde la soupape à gaz.Ajuster le régulateur de pression sur le contrôle combiné du gaz. Augmenter ou diminuer la pression tubulaire afin d'obtenir le débit de gaz requis tel que décrit sur la plaque de taux. Pour augmenter, tourner la vis d'ajustement du régulateur-dans le sens de l'horloge ou dans le sens contraire de l'horloge pour diminuer la pression, voir la figure 10.

G. Après que les ajustemenst ont été complétés, arrêter la chaudière et enlever le manomètre et le robinet de fermeture.

H. Allumer de nouveau tous les autres appareils qui ont été fermés à l'étape A ci-dessus.S'assurer que les brûleurs veilleurs sont en fonctionnement.

CODES FÉDÉRAUX EN VIGUEUR

AUX ÉTATS-UNIS

NFPA 54/ANSI Z223.1 …National Fuel Gas Code (Part 7)

NFPA/ANSI211 …sur les cheminées, foyers, évents et appareils brûlant des combustibles solides.

CANADA

CAN1-B149.1 …Codes d'Installation pour Équipement Brûlant du Gaz

B149.2 …Codes d'Installation pour Équipement Brûlant du Gaz

Ces codes contiennent l'information concernant les évents à gaz spéciaux des appareils des, Catégories II,III et IV,grosseur de l'évent, emplacement, espace libre aux combustibles et aux pratiques sécuritaires de l'installation.L'installateur de l'évent du gaz doit être familier avec ces Codes Fédéraux de même que les Codes Locaux et les Régulations.

VENTILATION & AIR DE COMBUSTION

MISE EN GARDE

Les ouvertures pour l'air de la zone de combustion ne doivent pas être obstruées. En suivant le tableau ci-dessous, l'air de combustion peut être maintenue adéquatement.

Exigences De La Ventilation		Exigences De L'air De Combustion
Chaudiere	Dimensions Ouvertures de l'Évent	3" (8cm) Tuyau d'Entrée d'Air
3 Section	5" X 5" (13 cm x 13 cm)	30 Ft (914cm) Avec 2 Coudes
4 Section	8" x 8" (20 cm x 20 cm)	30 Ft (914cm) Avec 2 Coudes
5 Section	9" x 9" (23 cm x 23 cm)	20 Ft (610 cm) Avec 2 Coudes

Figure 1

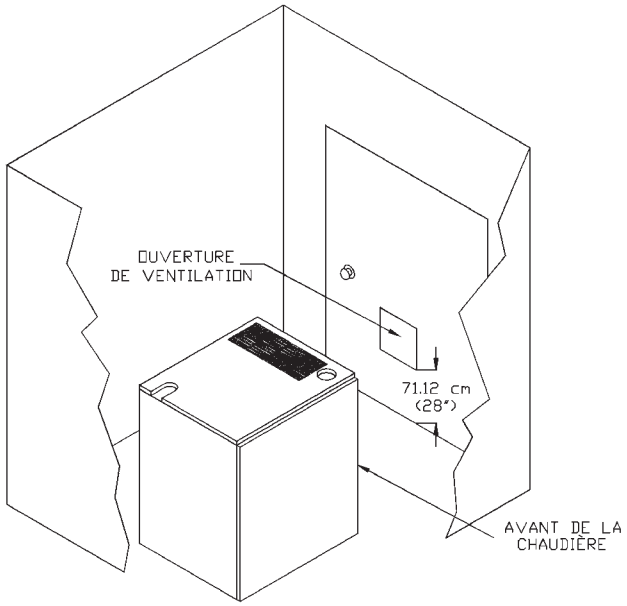

Quand l'Installation se fait dans un placard, l'ouverture de l'évent doit être placée dans un mur ou dans la porte directement en avant de la chaudière avec une ouverture minimum tel que décrite plus haut. L'Ouverture de l'évent doit être située à 28" (71.12cm)au-dessus du plancher. (Voir la figure 1 à droite.)

Note: Si le trou est recouvert de moustiquaire ou de volets, l'ouverture doit avoir le même espace libre de circulation qu'une ouverture dans le mur qui n'a ni moustiquaire ou volets.

INSTRUCTIONS POUR L'INSTALLATION DU TUYAU DE VENTILATION

Cette chaudière est conçue et certifiée pour être utilisée avec les systèmes de ventilation suivants.

Compagnie	HEAT-FAB®	FLEX-L®	Z-FLEX®	ProTech®
Produit	SAF-T-VENT™	STAR-34™	Z-VENT™	FasNSeal™

ATTENTION

Le tuyau et les raccords ci-haut mentionnés sont utilisés pour la ventilation des appareils de catégorie III et IV brûlant du gaz. Ne pas se servir de ce tuyau ou de ces raccords pour la ventilation des appareils brûlant soit du bois, de l'huile, du pétrole ou du charbon.

Ne pas se servir de ce tuyau d'évent et des raccords pour la ventilation d'incinérateurs de n'importe quelle sorte.

MISE EN GARDE

Pour faire une installation adéquate du système de ventilation, lire toutes ces instructions.

Si ce système de ventilation n'est pas utilisé, la garantie du manufacturier sera annulée.Celà peut aussi être la cause de la détério ration rapide du système de ventilation, par conséquent un hasard potentiel de santé.

L'installation fautive de l'évent peut relâcher des émanations toxiques dans les endroits habités. Ceci peut causer de sérieuses blessures corporelles du dommage à la propriété. Le fonctionnement de l'évent peut aussi être affecté par un assemblage inadapté.

Installer des évents séparés pour les appareils qui ont un échappement forcé et les appareils qui ont un tirage naturel. Un tuyau commun entre les appareils qui ont un tirage naturel et ceux qui ont un échappement forcé peut laisser échapper des gaz toxiques à travers l'appareil qui a un tirage naturel plutôt que de l'air extérieur. Respirer des gaz d'échappement peut causer des blessures corporelles sérieuses ou la mort.

MISE EN GARDE

Toutes les installations de chaudières et de ventilation doivent être faites par un expert qualifié et en accord avec le manuel de olsen technology,inc. L'installation ou la ventilation d'une chaudière ou de tout autre appareil au gaz par des méthodes ou des matériaux inadaptés peut être la cause de blessures sérieuses ou de mort dû au feu ou à l'asphyxie par des gaz empoisonnés tel que le monoxide de carbone qui est invisible et sans odeur.

Figure 2 - INSTALLATION TYPIQUE D'UN TUYAU DE VENTILATION HORIZONTAL

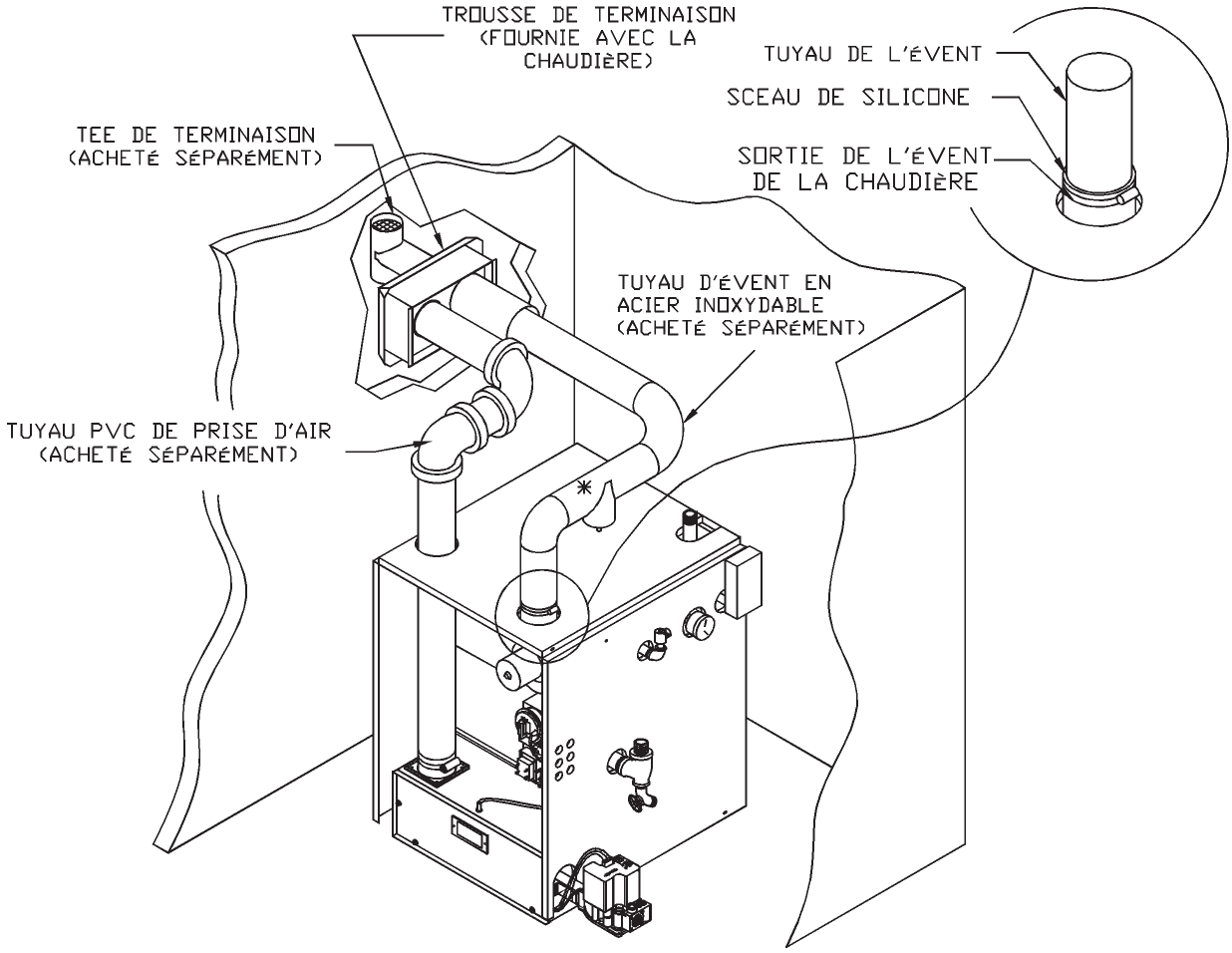

Notes:

*1 : Un tee d'égouttement de la condensation est nécessaire seulement quand les longueurs horizontales de tuyau dépassent 10 pieds.

*2 :Insérez le tuyau de ventilation dans la sortie de ventilation de la chaudière (raccord de tuyau), appliquez du silicone tout le tour du bord de la sortie pour une bonne étanchéité et resserrez le collier de serrage.

LONGUEURS DE TUYAU DE VENTILATION HORIZONTALE				
Chaudiere	Diamètre Du Tuyau	Longueurs De Tuyaux maximum*	Longueurs De Tuyaux Minimum*	Tuyau D'entrée
3 Section	3" (8 cm)	30 ft (914 cm) Avec tee de Condensation.	2 ft (61 cm) Avec 1 Coude	30 ft (914 cm) Avec 2 Coudes
4 Section	3" (8 cm)	30 ft (914 cm) Avec tee de Condensation & 2 Coudes.	2 ft (61 cm) Avec 1 Coude	30 ft (914 cm) Avec 2 Coudes
5 Section	3" (8 cm)	20 ft (610 cm) Avec tee de Condensation & 2 Coudes.	2 ft (61 cm) Avec 1 Coude	20 ft (610 cm) Avec 2 Coudes
Exemple:20 pieds (610 cm) de tuyau avec 1 coude est l'Équivalent d'un tuyau de 15 pieds (457cm) avec 2 coudes				
*** Note: Un siphon de condensation est requis seulement sur les modèles OSC qui ont un tuyau de ventilation horizontal de plus de 10' (305 cm).**				

MISE EN GARDE

NE PAS ISOLER OU ENVELOPPER DE QUELQUE MANIÈRE QUE CE SOIT UN TUYAU DE VENTILATION OU LES RACCORDS.

PROCÉDÉ POUR L'INSTALLATION DU SYSTÈME DE VENTILATION À TRAVERS LE MUR

1. LA TERMINAISON DE L'ÉVENT DOIT ÊTRE SITUÉE:

(Se référer à la figure 9 pour déterminer l'endroit de la sortie du tuyau.)

A. À au moins 12 pouces (31 cm) au-dessus du niveau de la terre ou à au moins 12 pouces (31 cm) au-dessus du niveau de l'accumulation de neige anticipée dans les régions géographiques où la neige s'accumule.

B. La terminaison du tuyau doit avoir un espace libre d'au moins 12 pouces (31 cm) des autres ouvertures d'air de l'édifice.

C. À au moins 3 pieds (92 cm) au-dessus d'une entrée d'air forcé qui est située en dedans de 10 pieds (305 cm).

D. À au moins 12 pouces (31 cm) horizontalement d'un compteur électrique, d'un compteur à gaz, des régulateurs et de l'équipement de relève.

E. Pour les longueurs horizontales; le tuyau doit avoir un espace libre minimum de 3" (7.6 cm) de tout matériel combustible, des fils électriques et de l'isolation d'édifice de 2 pouces (5 cm).

F. Ne pas terminer un tuyau au-dessus d'un trottoir public ou d'un endroit où la condensation ou la vapeur pourrait être nuisible aux régulateurs, aux soupapes de relève ou tout autre équipement.

G. Ne pas placer la terminaison trop proche des arbustes parce que les produits de fumée peuvent retarder la croissance ou les faire mourir.

H. Certains matériaux d'édifice peuvent être affectés par les produits de fumée qui sont expulsés proche des surfaces non protégées. Faire le scellage ou la protection des surfaces exposées avec du matériel résistant à la corrosion (tel qu'une feuille d'aluminium) ceci peut être requis pour prévenir la détérioration ou les souillures.

I. À l'installation, immobiliser le bouchon du tuyau à un mur non combustible ou à une bague de mur combustible.Fixer le bouchon du tuyau et sceller le passage tel que montré aux figures 3,ci-dessous, et 5a et 5b.

J. Voir les Codes Fédéraux énumérés au début de ces instructions pour de l'information additionnelle sur l'emplacement de la terminaison.

2. En se servant du gabarit fourni, couper un trou à travers le mur.Et puis fixer le gabarit à l'intérieur du mur pardessus le trou. (Voir les figures 5a et 5b)

NOTE: Si l'installation se fait à travers un mur non-combustible, faire (2) trous de 3.1/2" au centre du mur.

3. Pour la ventilation à travers un mur non-combustible, enlever la bague de terminaison de l'évent de l'assemblage de la terminaison. (Voir les figures 5a et 5b)
4. Installer la terminaison de l'évent assemblée par l'ouverture et la fixer au mur extérieur.
5. Installer le tuyau d'évent PVC de la terminaison assemblée à l'entrée d'air de la chaudière.
6. Assembler et installer le tuyau selon les instructions du manufacturier de l'évent.
7. Installer le tuyau à travers la terminaison assemblée et le laisser dépasser de 3" (8 cm) hors de la terminaison assemblée. (Voir les figures 5a et 5b)
8. Installer le déflecteur de terminaison avec les quatre (4) vis fournies. (Voir les figures 5a et 5b)
9. Installer le collet du tirage autour du tuyau et bien serrer le boulon et l'écrou. (Voir les figures 5a et 5b)
10. Fixer le tee de terminaison selon les instructions du manufacturier de l'évent.

Figure 3 - Vue Avant De La Trousse De Termination

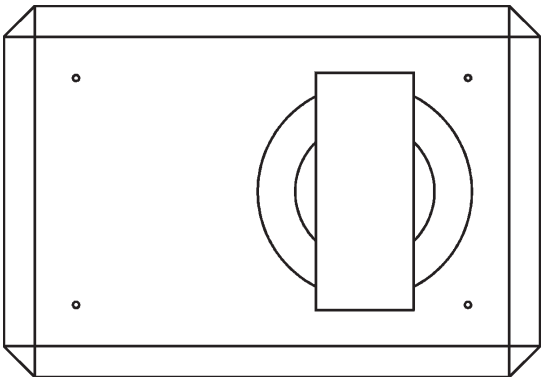

Figure 4 - Tee Et Tuyau De Condensation

(Requis Seulement Sur Les Longueurs De Tuyaux Horizontales Qui Dépassent 10')

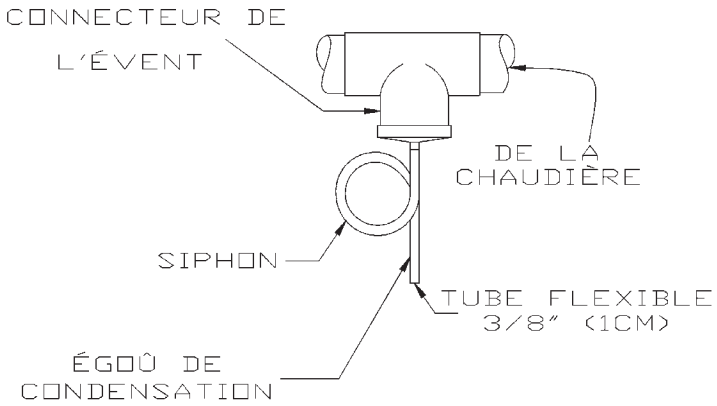

Figure 5a - Mur Et Trousse De Terminaison Vu Du Haut (Installation Sur Mur Combustible)

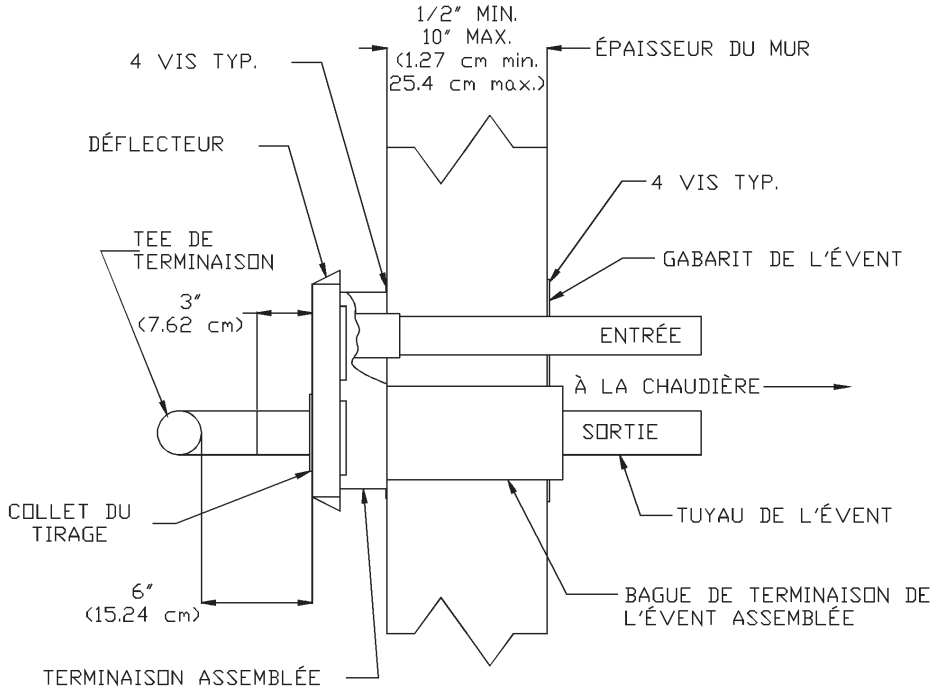

Figure 5b - Mur Et Trousse De Termination Vu Du Haut

(Installation pour mur non-combustible enlèvement de la bague de mur assemblèe)

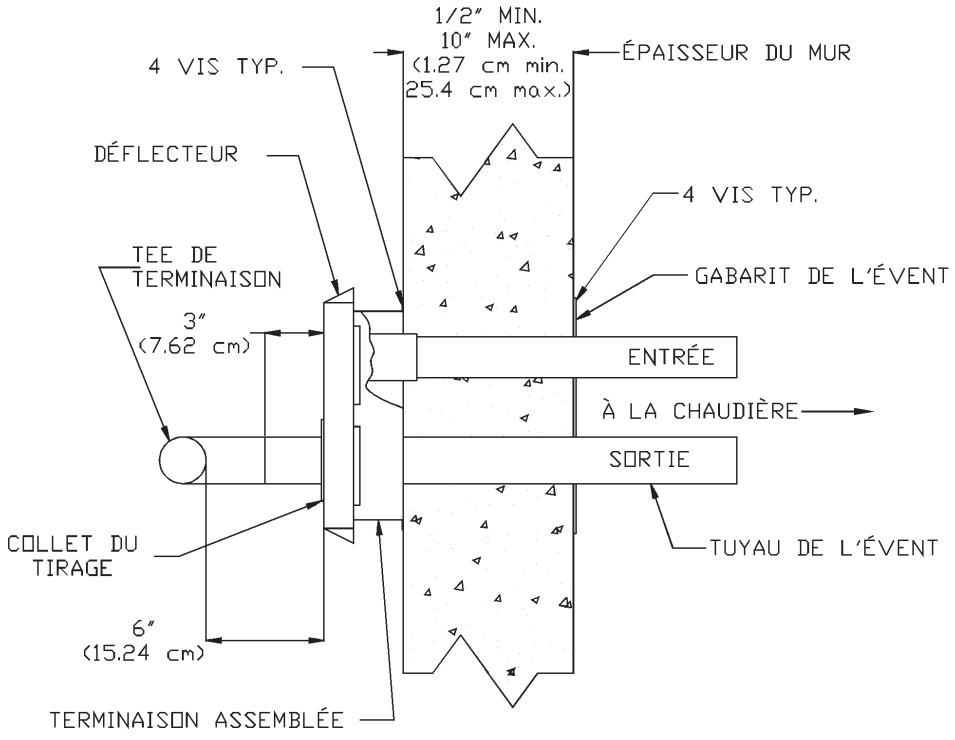

D'ÉVACUATION

For vent pipe installation refer to the vent pipe manufacturers instructions.

Figure 6 - Système De Ventilation Pour Tous Les Modèles

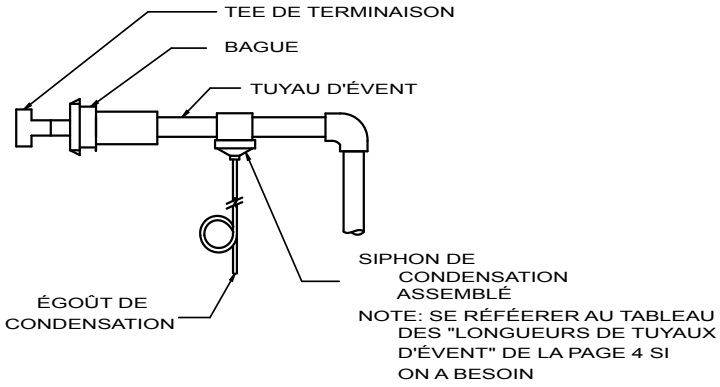

Figure 7 - RECOMMANDE

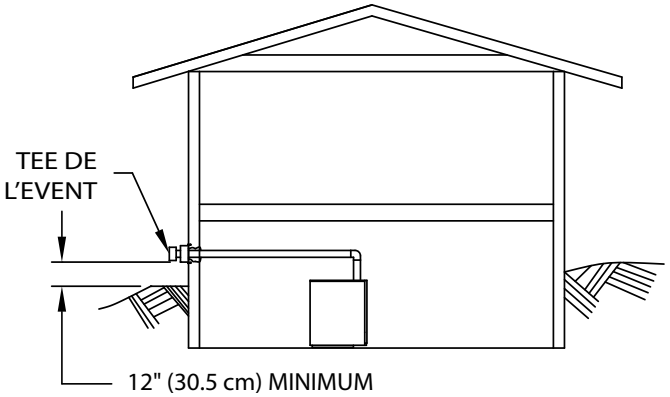

Figure 8 - NON-ACCEPTABLE

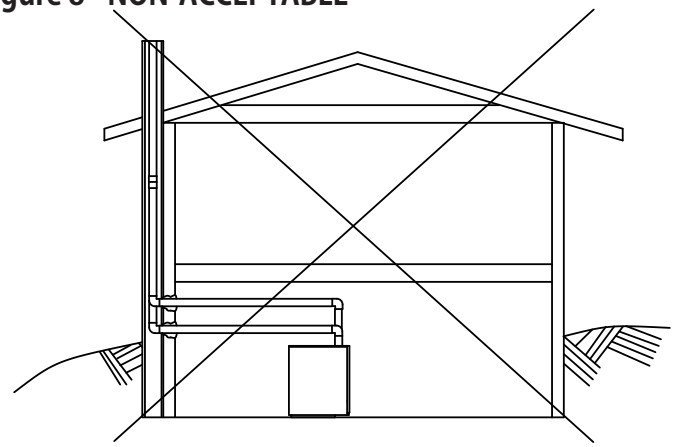

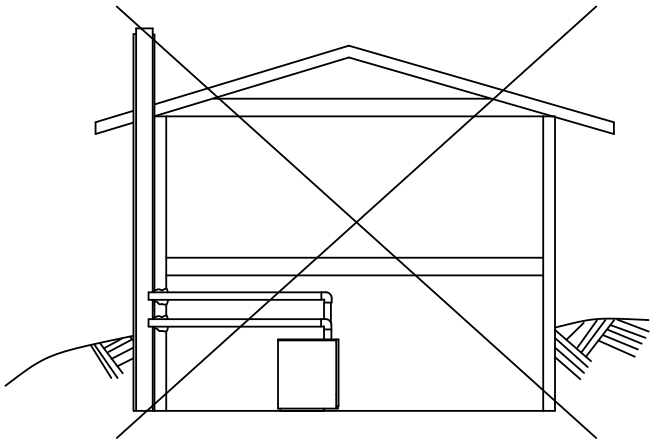

ÉGOÛTS DE CONDENSATION

AVIS

Utilisé seulement avec les longueurs horizontales de tuyaux qui dépassent 10 pieds.

MISE EN GARDE

Ne pas placer l'égoût de condensation où il pourrait geler. Les égoûts de condensation sont requis dans le tuyau quand on utilise le tee de condensation. L'égoût de condensation doit être raccordé à un égoût sanitaire pour l'élimination du liquide de condensation.

1. L'égoût de condensation est raccordé avec du tuyau flexible d'un diamètre intérieur de 3/8" (1cm). (Voir la Figure 4 de la page 5.) Se référer aux "INSTRUCTIONS GÉNÉRALES SUR LE DÉMARRAGE ET L'ENTRETIEN SAISONNIER", dans le Manuel de l'Installation pour la cédule et les recommandations de l'entretien.
2. Tube Flexible de l'Égoût de Condensation . Dans le tuyau et proche de l'appareil installer un tee avec une sortie d'écoulement. Installer l'égoût de condensation dans la sortie du bas avec de l'adhésif résistant à la chaleur. (Voir la Figure 4 à la page 5.) Raccorder la sortie de l'égoût de condensation au tuyau flexible (d'une longueur minimum de 40" (102 cm) disponible commercialement. En-dessous de la sortie de l'égoût faire un enroulement de 6" (15.2 cm) de diamètre dans le tube flexible de 3/8" (1cm) de diamètre intérieur, ou un enroulement de 9" (22.9 cm) de diamètre dans le tube de 5/8" (1.6 cm) de diamètre intérieur. Immobiliser l'enroulement avec une attache de plastique. Placer l'autre bout du tuyau flexible dans un égoût sanitaire. (Se servir d'une pompe pour condensation si nécessaire.)

Figure 9 -Dégagements

Note: si il y a potentiel de vents excessifs, une considération spéciale devra être donnée
À l'emplacement de l'évent, afin qu'il ne soit pas placé du côté de l'édifice qui est exposé Aux vents.

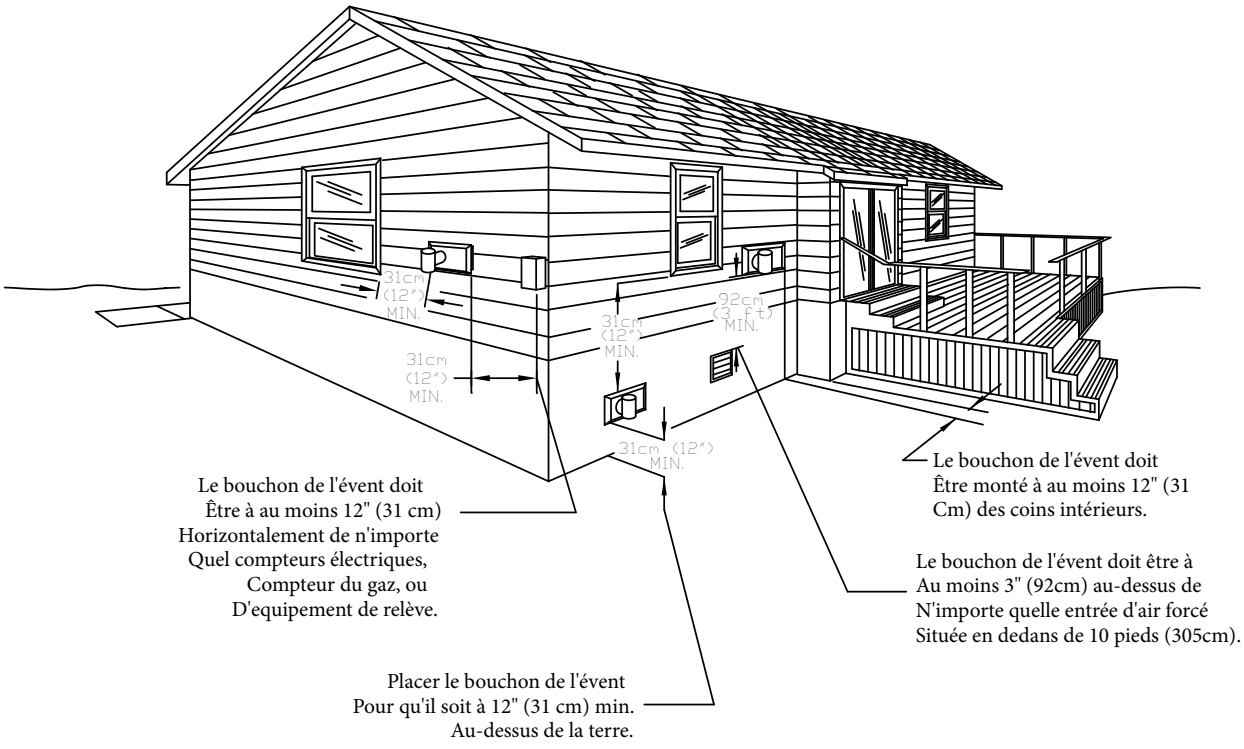

***Le bouchon de l'évent doit être installé avec un espace Li re de terminaison d'au moins 12 pouces 931cm) de N' mporte quelle ouverture d'air dans l'édifice.**

Si des chaudières multiples sont employées, un dégagement de 12" ; (31 ccm) est exigé entre les terminaisons.

Figure 10 - Composantes De Tuyau D'évent Flex-L® Star-34™

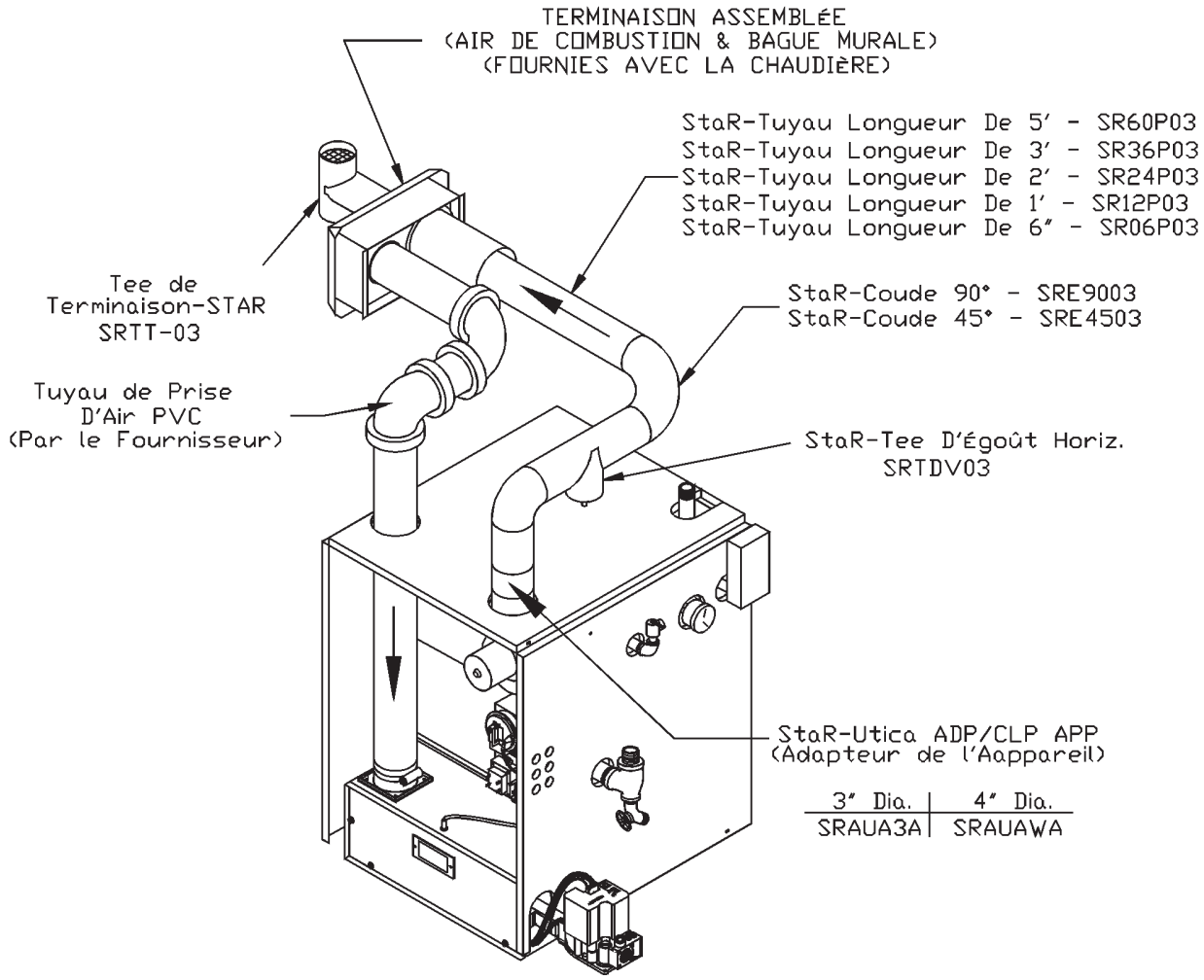

Notes:

*1 :Un tee d'égouttement de la condensation est nécessaire seulement quand les longueurs horizontales de tuyau dépassent 10 pieds.

*2 :Insérez le tuyau de ventilation dans la sortie de ventilation de la chaudière (raccord de tuyau), appliquez du silicone tout le tour du bord de la sortie pour une bonne étanchéité et resserrez le collier de serrage.

Figure 11 - Composantes De Tuyau D'évent Heat Fab® Saf-T Vent™

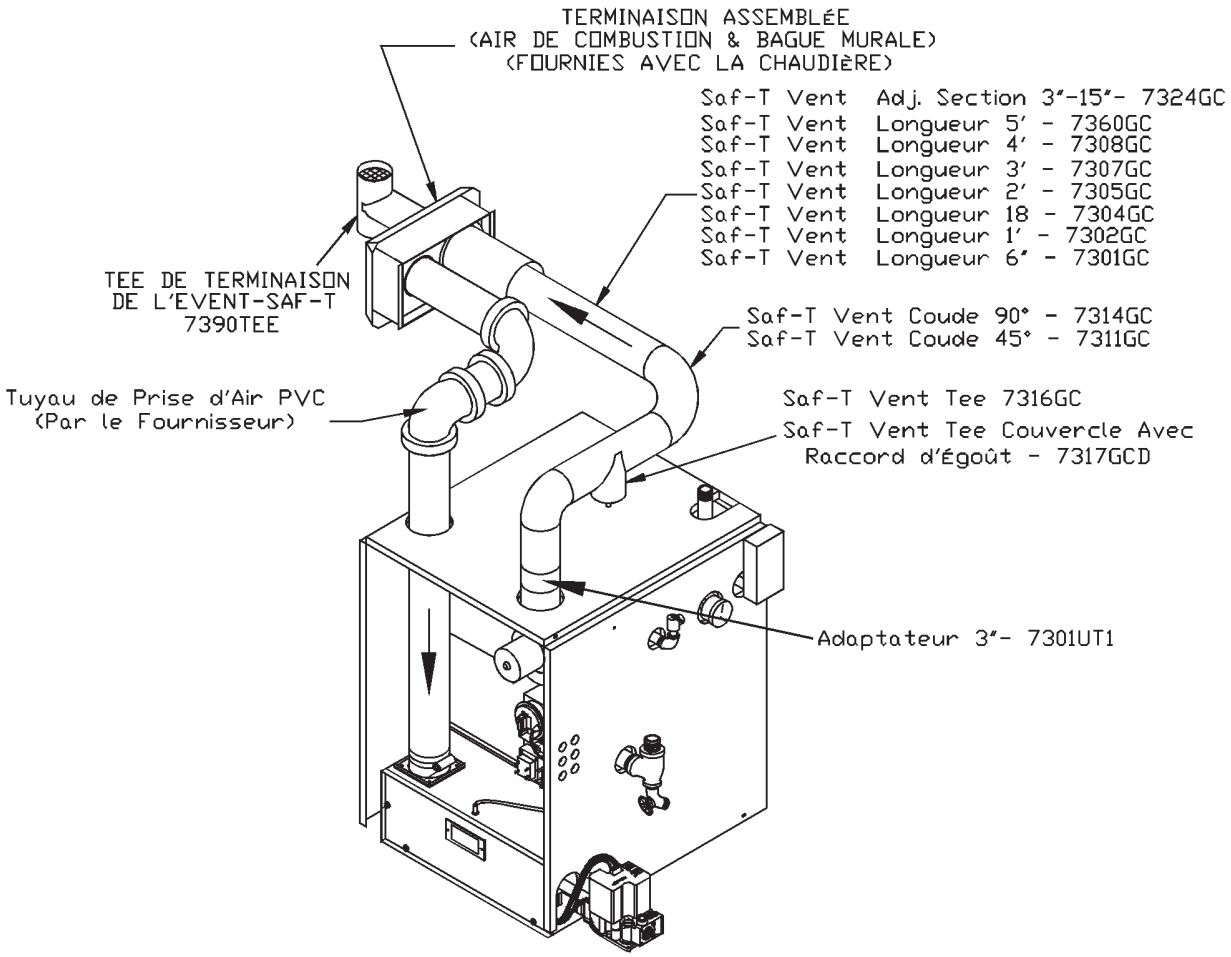

Notes:

*1 :Un tee d'égouttement de la condensation est nécessaire seulement quand les longueurs horizontales de tuyau dépassent 10 pieds.

*2 :Insérez le tuyau de ventilation dans la sortie de ventilation de la chaudière (raccord de tuyau), appliquez du silicone tout le tour du bord de la sortie pour une bonne étanchéité et resserrez le collier de serrage.

Figure 12 - Composantes de tuyau d'évent Z-Flex® Z-vent™

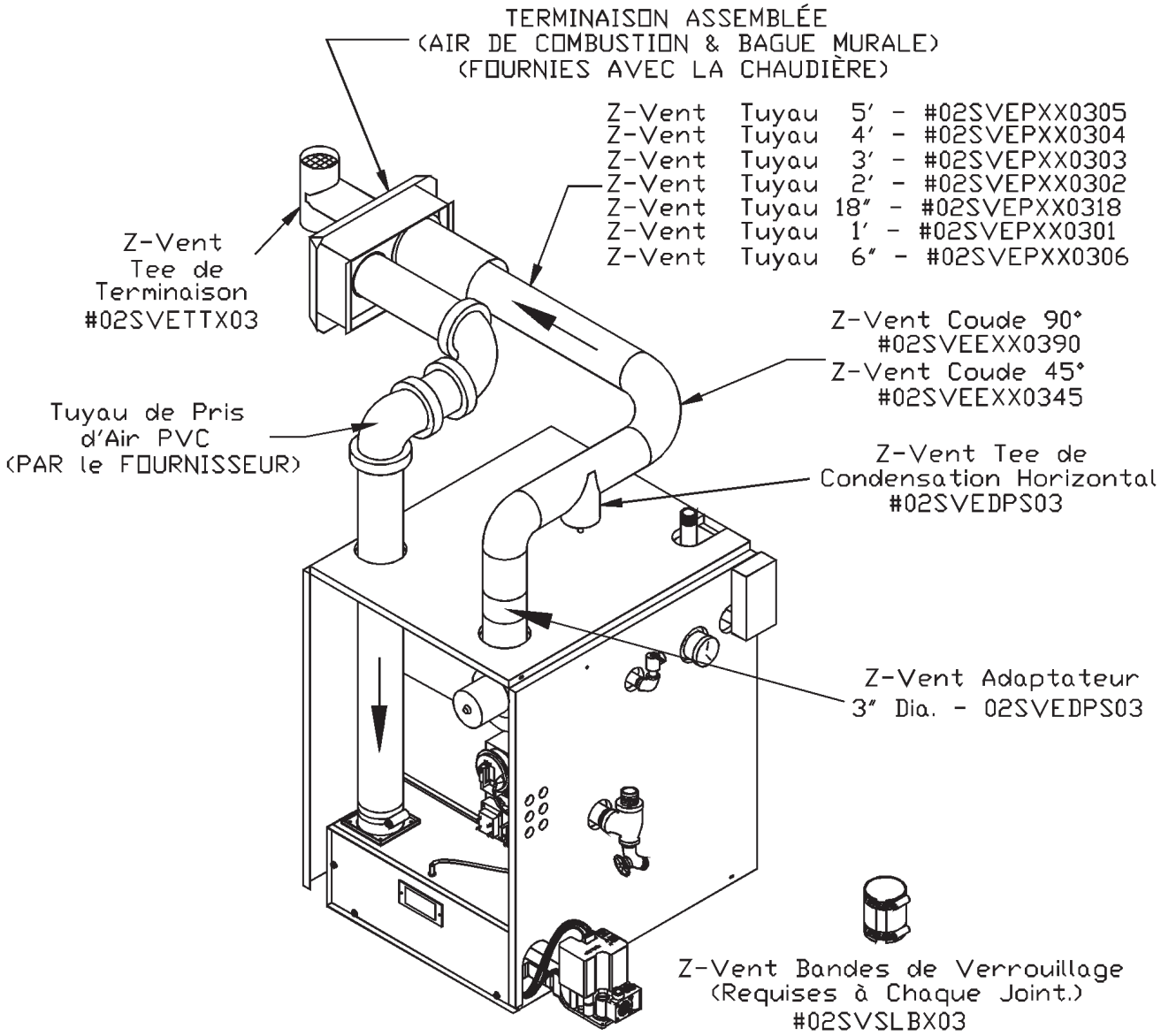

Notes:

*1 :Un tee d'égouttement de la condensation est nécessaire seulement quand les longueurs horizontales de tuyau dépassent 10 pieds.

*2 :Insérez le tuyau de ventilation dans la sortie de ventilation de la chaudière (raccord de tuyau), appliquez du silicone tout le tour du bord de la sortie pour une bonne étanchéité et resserrez le collier de serrage.

Figure 13 - Composantes de tuyau d'évent ProTech® FasNSeal™

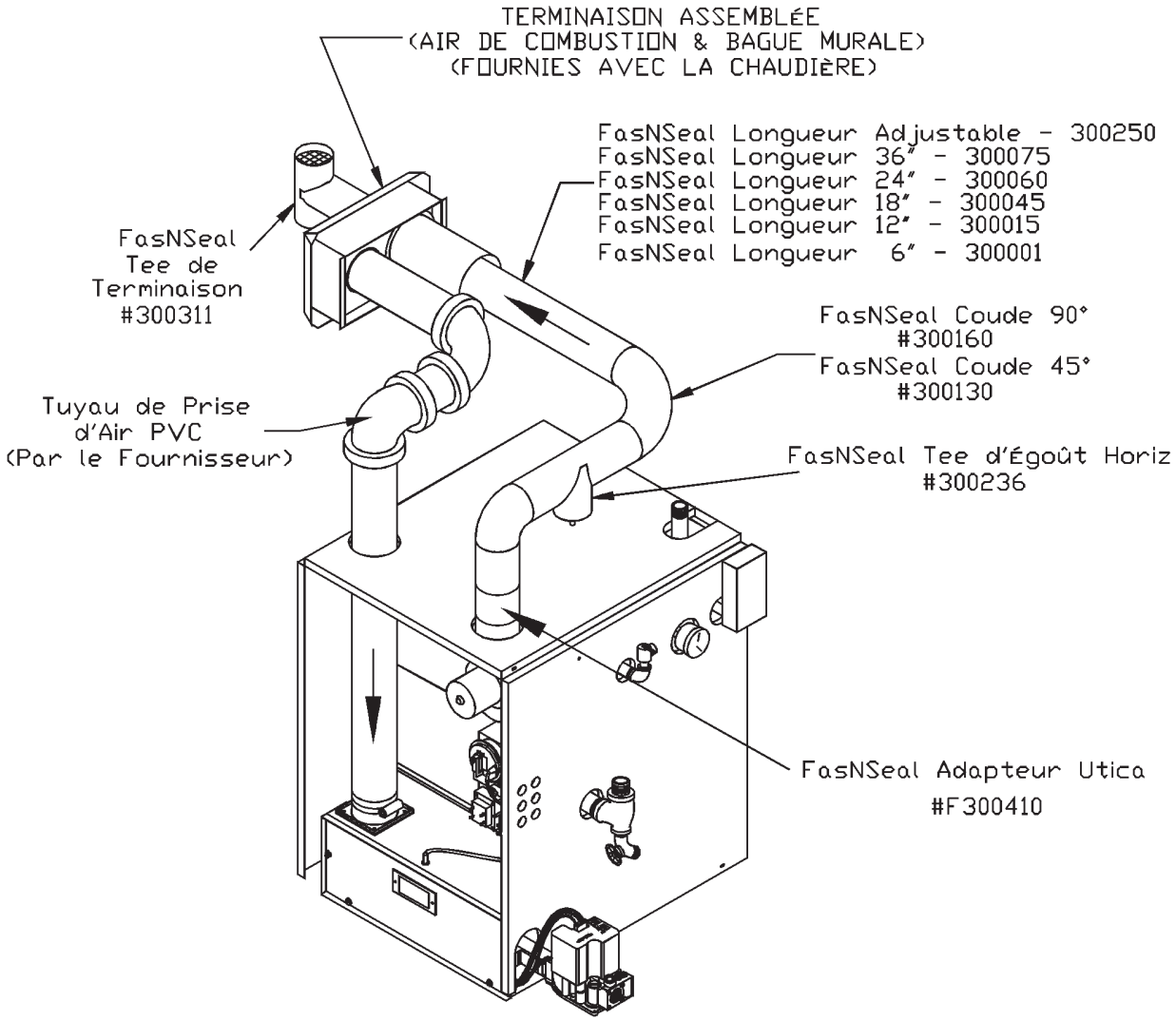

Notes:

*1 :Un tee d'égouttement de la condensation est nécessaire seulement quand les longueurs horizontales de tuyau dépassent 10 pieds.

*2 :Insérez le tuyau de ventilation dans la sortie de ventilation de la chaudière (raccord de tuyau), appliquez du silicone tout le tour du bord de la sortie pour une bonne étanchéité et resserrez le collier de serrage.

Figure 14 - Installation Typique D'un Tuyau De Ventilation Verticale

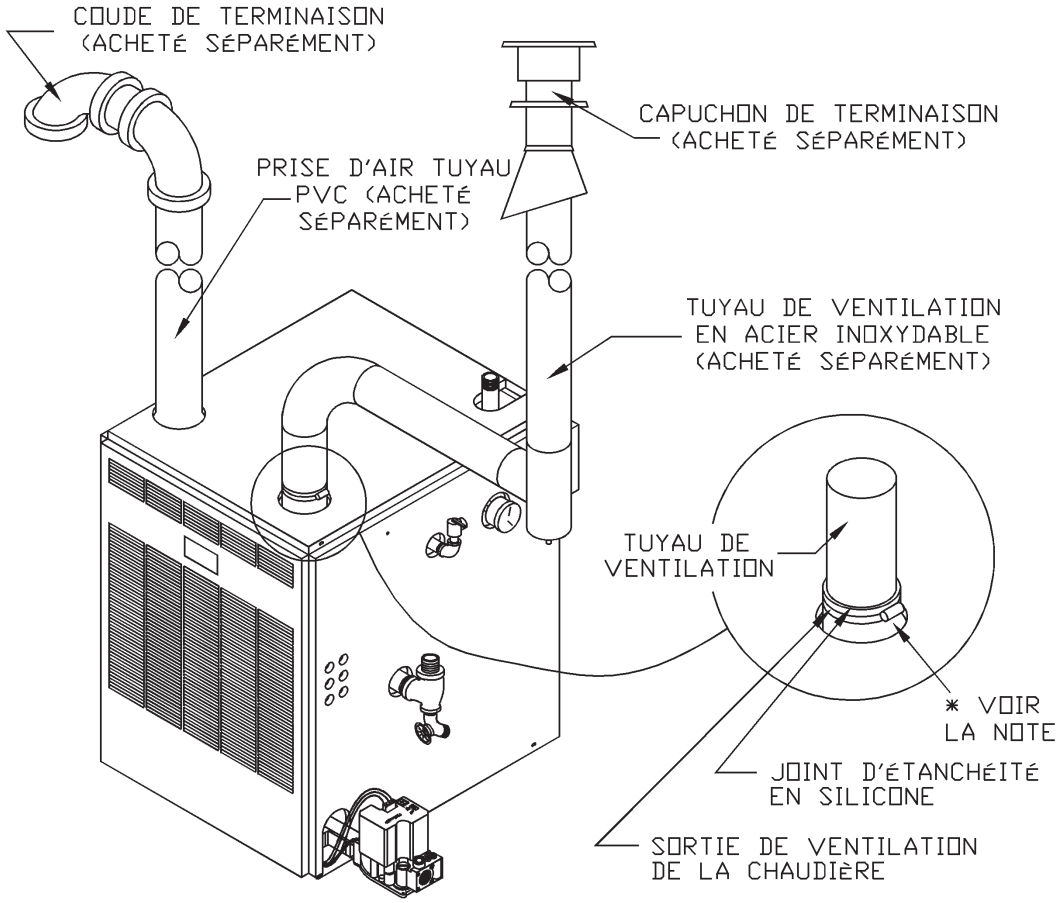

NOTE:

* :Insérez le tuyau de ventilation dans la sortie de ventilation de la chaudière (raccord de tuyau), appliquez du silicone tout le tour du bord de la sortie pour une bonne étanchéité et resserrez le collier de serrage.

PROCÉDÉ À SUIVRE POUR L'INSTALLATION DE LA VENTILATION VERTICALE

MISE EN GARDE

Ne pas mettre d'isolation ou n'importe quelle sorte d'enveloppe à tuyau ou de raccords. Suivre les instructions des manufacturiers des tuyaux de ventilation pour l'installation de la ventilation verticale.

1. Où Doit Se Situer La Terminaison du Tuyau:

A. Doit avoir un espace libre de 2" aux matériaux combustibles.

B. À Un minimum de 4 pieds au-dessus du faîte (voir la figure 17).

C. La prise d'air de ventilation doit être placée à 2' sous la sortie de ventilation et dans la direction contraire de la sortie d'échappement (voir les figures 17,18).

D. Se servir de capuchon de tuyau qui arrête le feu, de collet de support, de solin de toit, et de collet contre les intempéries qui ont été manufacturés pour les tuyaux de ventilation.

E. Installer un té de purge de ventilation vertical (voir la figure 15). Voir aussi à la page 7 pour l'installation de l'égout de condensation.

F. Remplir le tuyau flexible de 3/8 avec de l'eau avant d'allumer la chaudière.

2. Configuration du tuyau de prise d'air (voir la figure 16).

LONGUEURS DE TUYAU DE VENTILATION

- Diamètre Du Tuyau De Ventilation: 3" (7.6 Cm)
- Longueurs De Tuyau Maximum: 30 ft (914 cm) avec 1-té d'égout vertical, 1-coude 90°,et 1-capuchon de terminaison. 5ft (23.6cm) horizontal maximum.
- Longueurs De Tuyau Minimum: 2 ft (61 cm)
- Entrée Du Tuyau: 30 ft (914 cm) Max, 2 ft (61 cm) Min, (4) 90 ° Coudes (Incluant le coude de prise de 90° sur le toit)

AVIS

La Chaudière Doit Avoir Un Coude De 90° Qui Sort De La Chaudière Pour Raccorder Le Tuyau Horizontal. Qui Va Au Té De Vidange Vertical

Figure 15

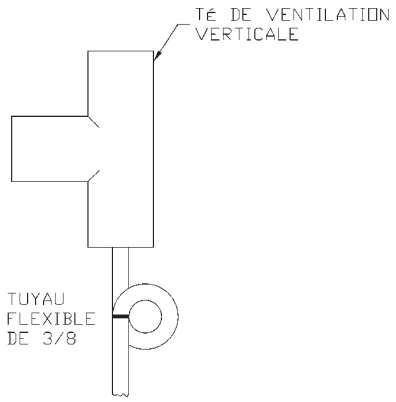

Figure 16

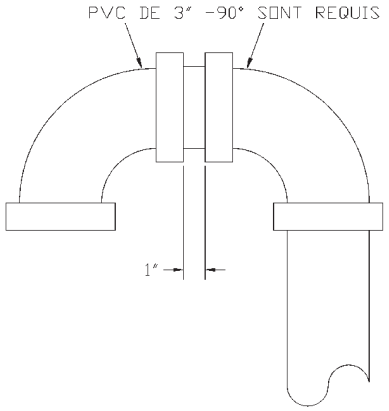

Figure 17 - TERMINAISON À 10' OU MOINS DU TOIT

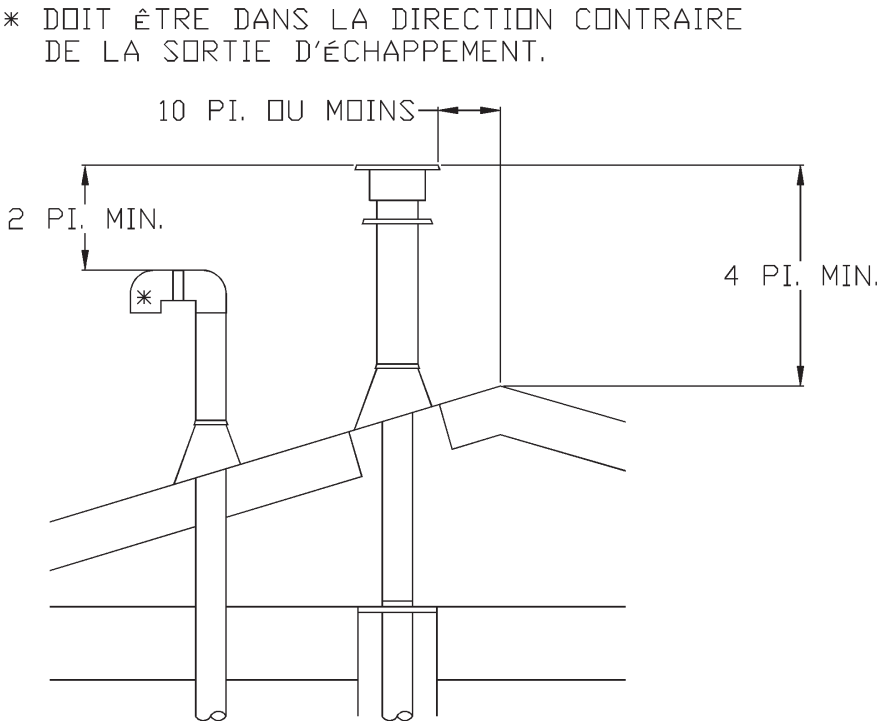

Figure 18 - TERMINAISON À PLUS DE 10' DU TOIT

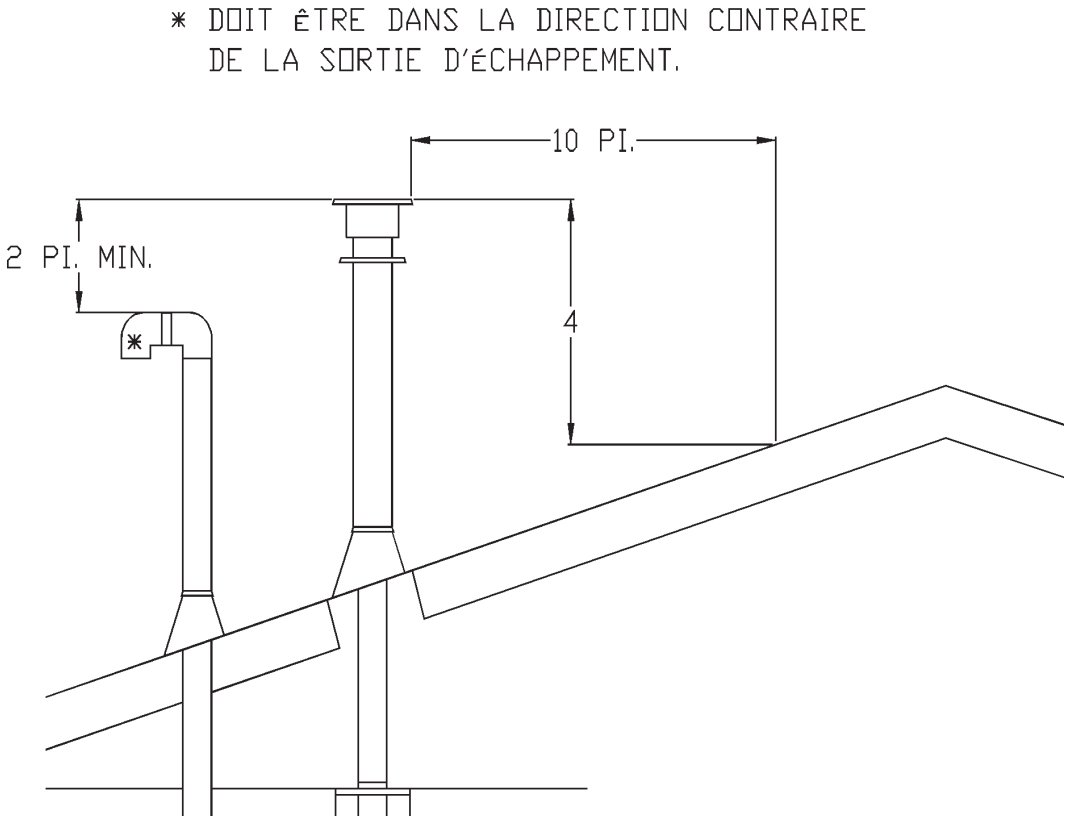

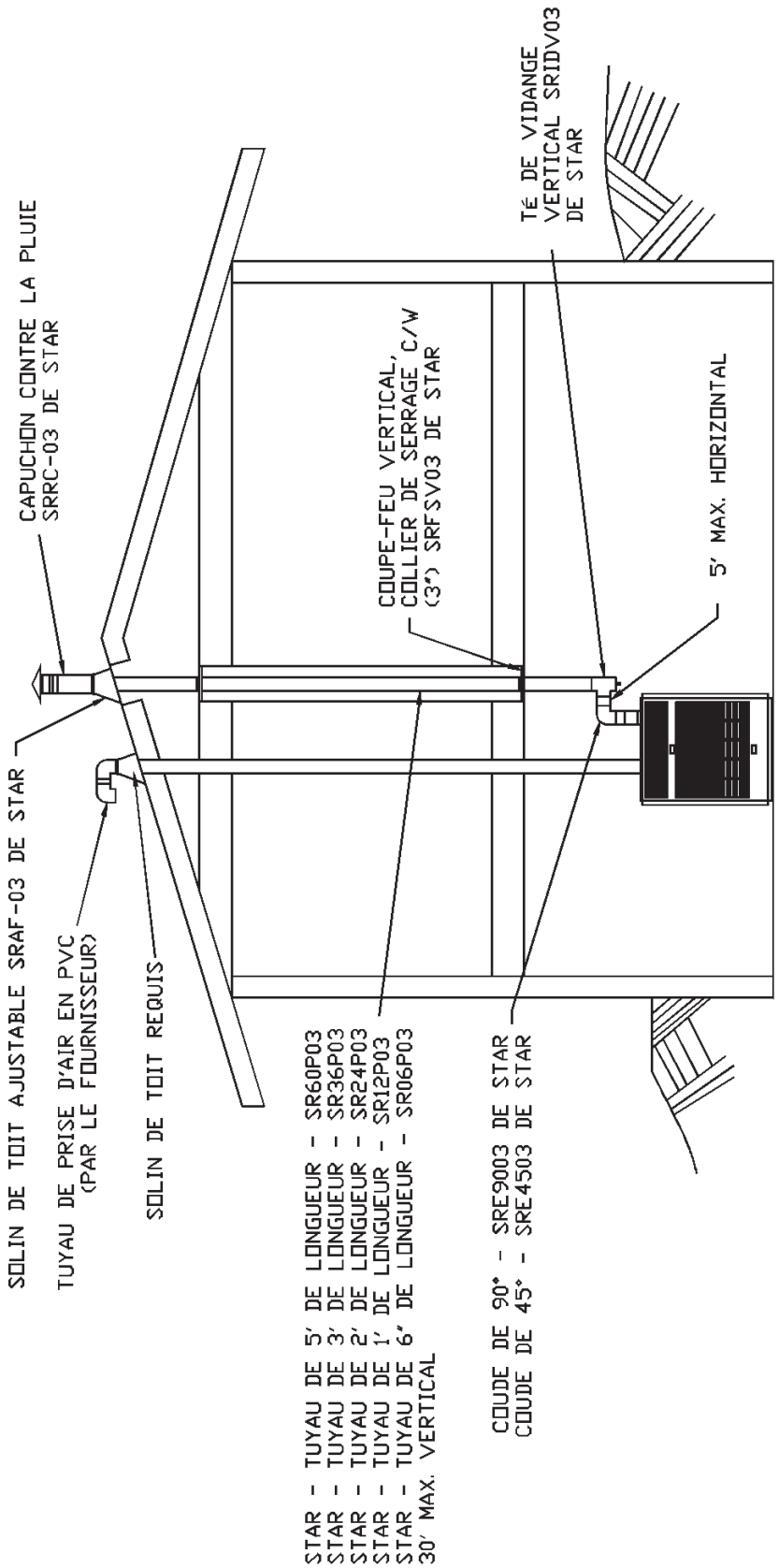

Figure 19 -Composantes De Tuyau De Ventilation Flex-I® Star-34™

Figure 20 - Composantes De Tuyau De Ventilation Z-Flex® Z-Vent™

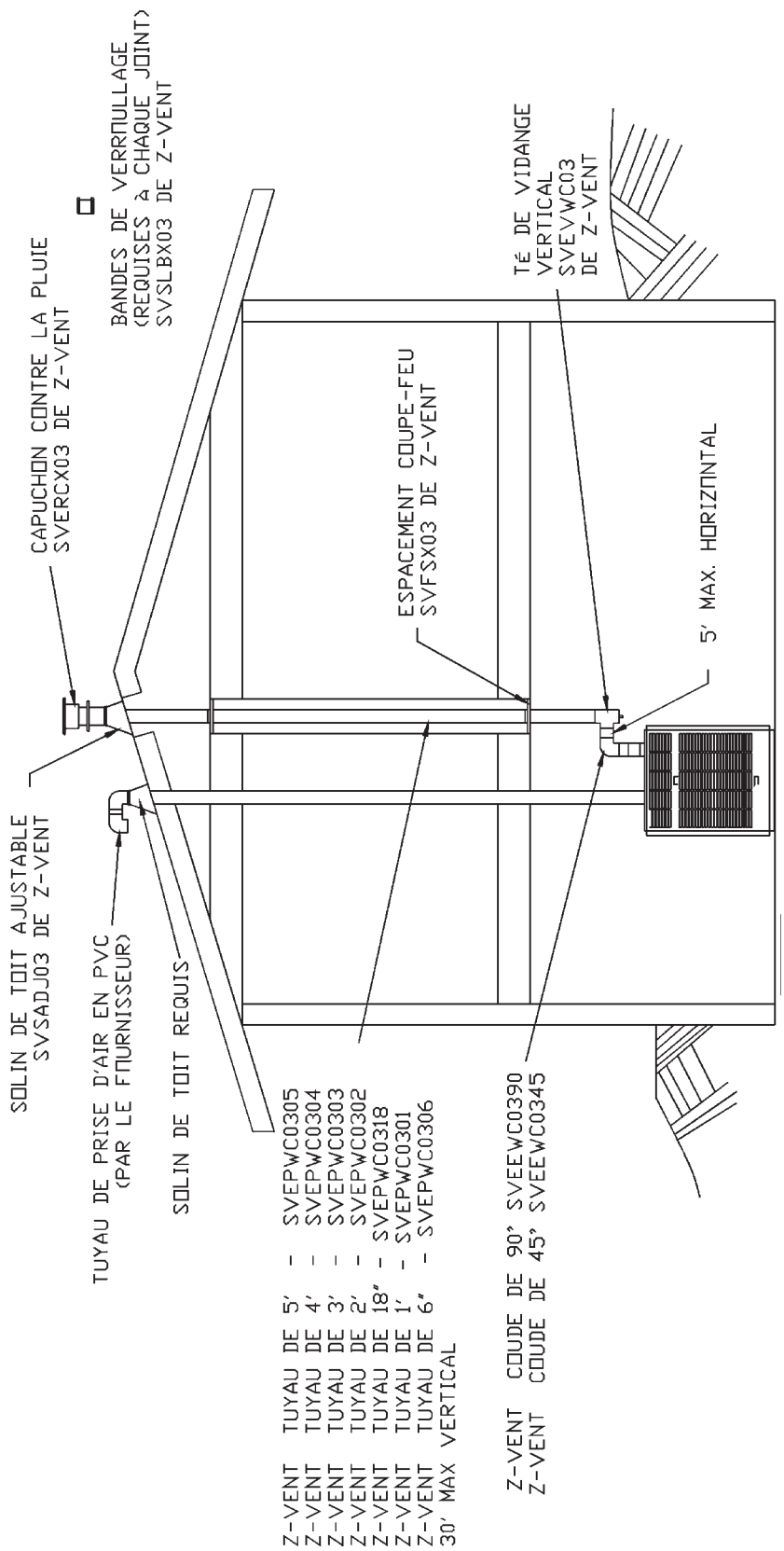

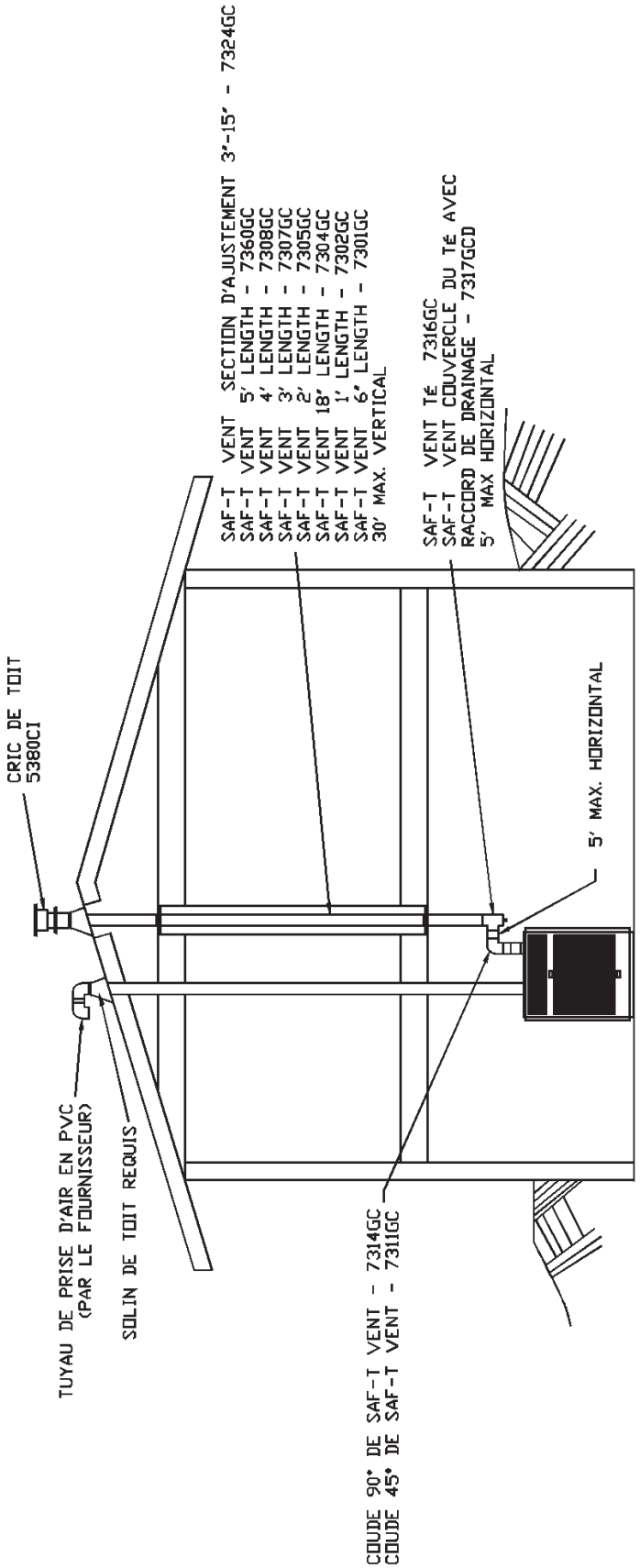

Figure 21 - Composantes De Tuyau De Ventilation Heat Fab® Saf-t Vent™

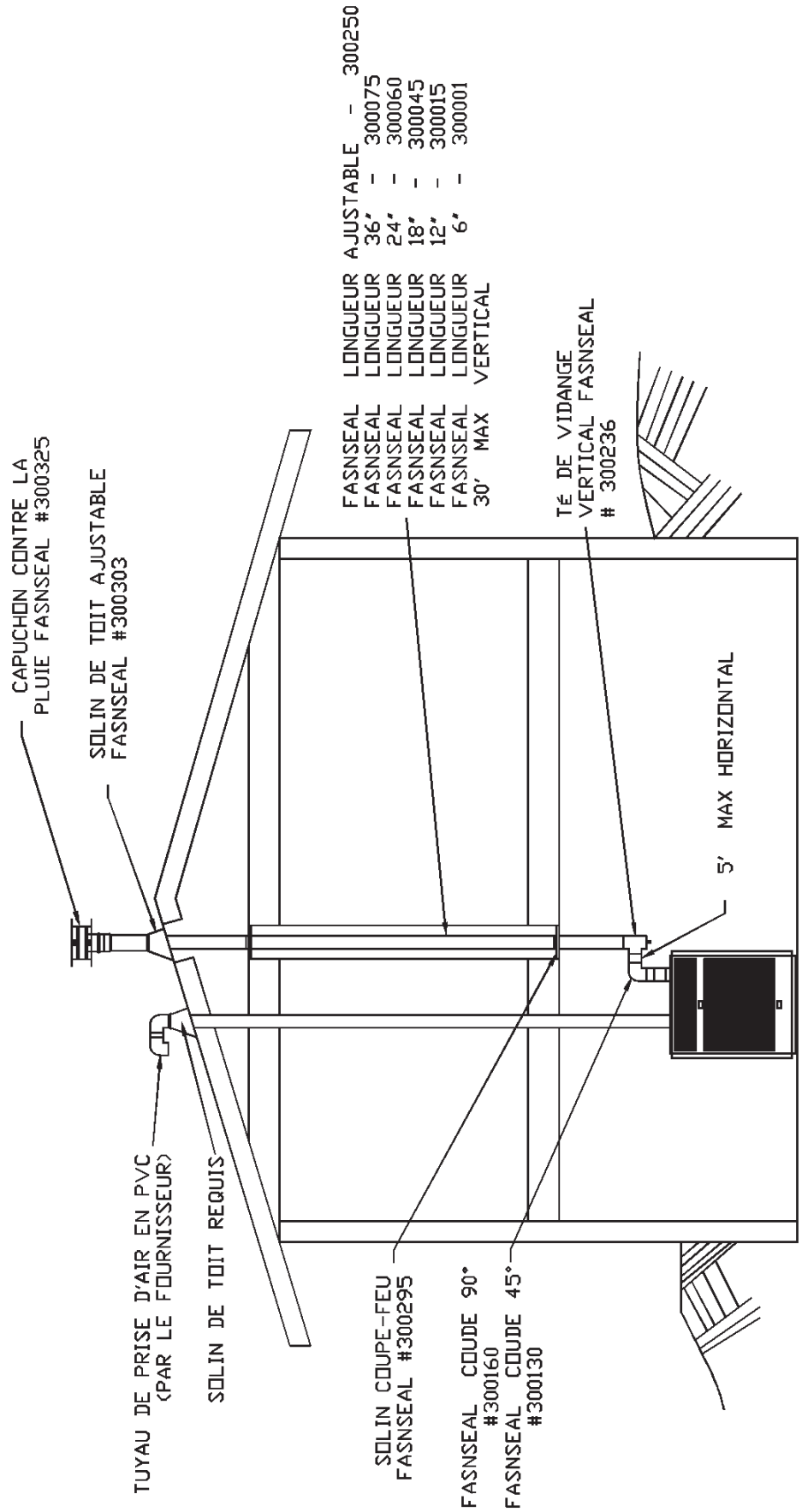

Figure 20 - Composantes De Tuyau De Ventilation Protech® Fasnseal™

VEILLEUSE

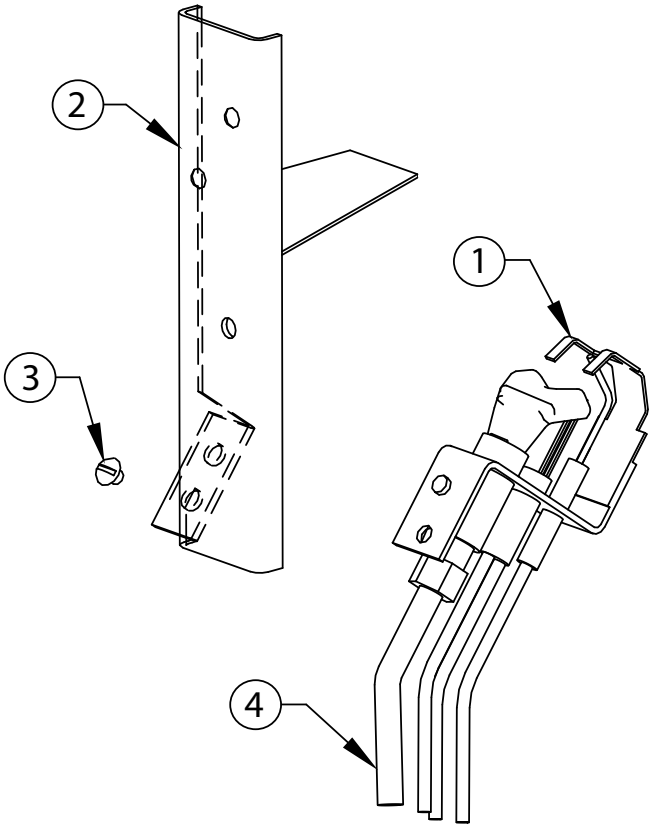

ITEM #	PART #	DESCRIPTION	QTY.
1	PBO1401	Veilleuse Q3450B 1039 HW NAT (Pour Gaz Naturel Seulement)	1
	PB01402	Veilleuse Q3450B 1112 LP OSC (Pour Gaz Propane Seulement)	
2	3771101	Base-Support De La Veilleuse	1
3	HW-024.01	Vis #10 32x3/16	1
4	43300201	Tube de veilleuse en aluminium 1/4"X24-1/4"	1

ÉCHANGEUR DE CHALEUR

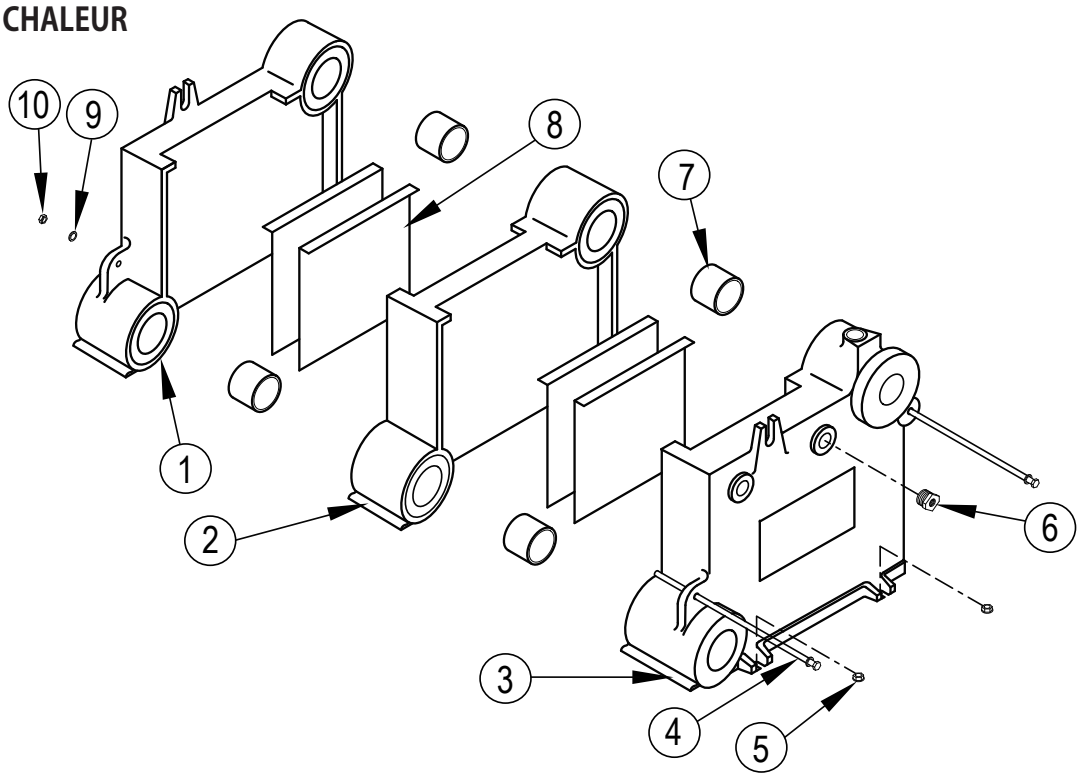

ITEM #	P/N	DESCRIPTION	QTE
1	100-2-2.01	B-SECTION GAUCHE	1
2	100-2-1.01	B-SECTION DU CENTRE 3 Section	1
		B-SECTION DU CENTRE 4 Section	2
		B-SECTION DU CENTRE 5 Section	3
3	100-2-3.01	B-SECTION DROITE	1
4	HW-011.01	BAGUETTE D'ATTACHE 1/4x11.1/2 3 Section	2
	HW-011.03	BAGUETTE D'ATTACHE 1/4x15.1/2 4 Section	
	HW-011.05	BAGUETTE D'ATTACHE 1/4x19.1/2 5 Section	
5	1330001	ÉCROU AUTO-BLOQUANT 5/16-18 Wislock	4
6	1060002	DOUILLE D'AJUSTEMENT 3/4" X 1/4"	1
7	43300976	RACCORD À POUSSER 2" Mach. 3 Section	4
		RACCORD À POUSSER 2" Mach. 4 Section	6
		RACCORD À POUSSER 2" Mach. 5 Section	8
8	3472301	CLOISON DU COLLECTEUR DE FUMÉE 3 Section	4
		CLOISON DU COLLECTEUR DE FUMÉE 4 Section	6
		CLOISON DU COLLECTEUR DE FUMÉE 5 Section	8
9	HW-008.01	RONDELLE À PLAT-5/16 Stl Zp	4
10	HW-003.02	ÉCROU HEX -1/4-20- STL ZP	2
ÉCHANGEURS DE CHALEUR COMPLÈTEMENT ASSEMBLÉS			
	100-2-7.01	ÉCHANGEUR DE CHALEUR 3 Section	
	100-2-7.02	ÉCHANGEUR DE CHALEUR 4 Section	
	100-2-7.03	ÉCHANGEUR DE CHALEUR 5 Section	

BASE

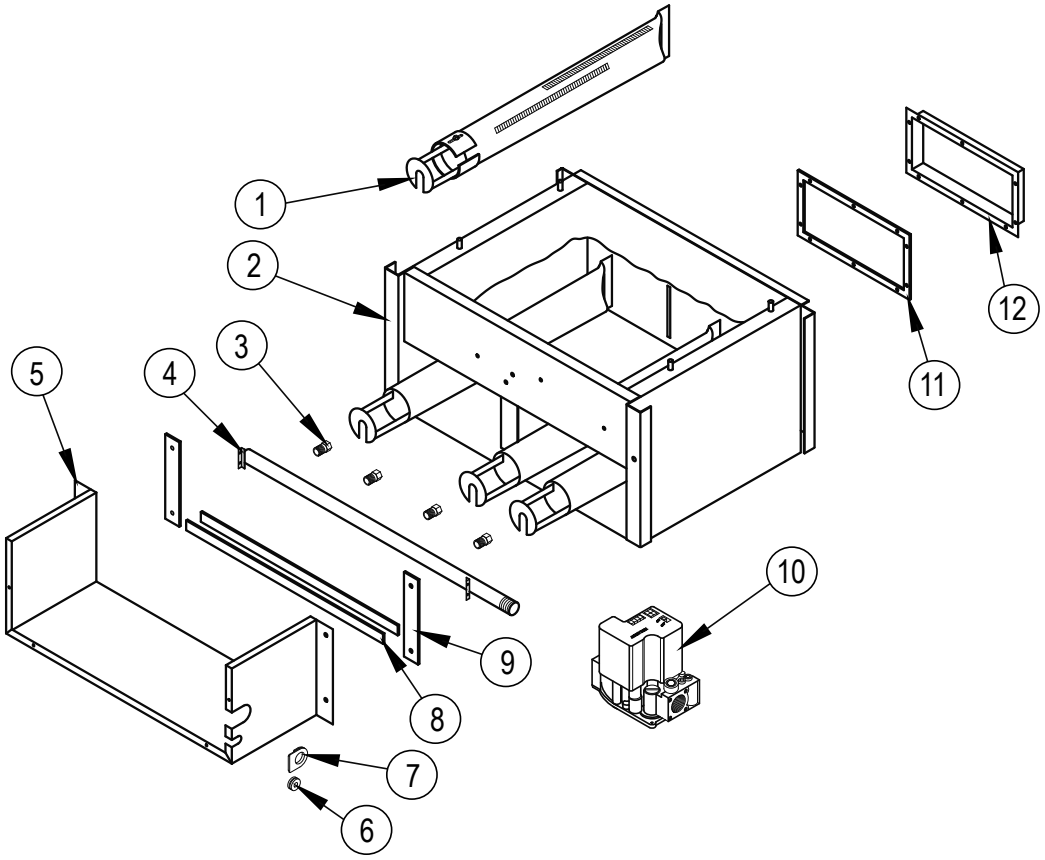

Item	PART #	DESCRIPTIONS	QTE
1	240005543	Brûleur 3 Section	2
		Brûleur 4 Section	3
		Brûleur 5 Section	4
2	5611602	Trousse-Base Avec Isolation 3 Section	1
	5611603	Trousse-Base Avec Isolation 4 Section	
	5611604	Trousse-Base Avec Isolation 5 Section	
3	355-1-5.09	Orifice #36 5 Section	4
	355-1-5.10	Orifice #37 4 Section	3
	355-1-5.11	Orifice #43 3 Section	2
	355-1-5.12	Orifice #52 4 Section LP	3
	355-1-5.12	Orifice #52 5 Section LP	4
	355-1-5.13	Orifice #54 3 Section LP	2
4	3572201	Tubulure 3 Section	1
	3572202	Tubulure 4 Section	
	3572203	Tubulure 5 Section	

ITEM #	PART #	DESCRIPTIONS	QTY.
5	3272101	Couvercle De La Boîte À Air 3 Section	1
	3272102	Couvercle De La Boîte À Air 4 Section	
	3272103	Couvercle De La Boîte À Air 5 Section	
6	240007769	Erseau De La Veilleuse	1
7	HW10201	Erseau De La Tubulure	1
8	3271901	Couvercle De La Boîte À Air D'étanchéité 3 Section	2
	3271902	Couvercle De La Boîte À Air D'étanchéité 4 Section	
	3271903	Couvercle De La Boîte À Air D'étanchéité 5 Section	
9	3271801	Couvercle De La Boîte À Air D'étanchéité	2
10	VG01701	Soupape À Gaz (Naturel) (SV9501H2417)	1
	VG01702	Soupape À Gaz (Propane) (SV9501H2425)	1
11	3271501	Isol. Du Couvercle Du Brûleur 3 Section	1
	3271502	Isol. Du Couvercle Du Brûleur 4 Section	
	3271503	Isol. Du Couvercle Du Brûleur 5 Section	
12	32721001	Couvercle Du Brûleur 3 Section	1
	32721002	Couvercle Du Brûleur 4 Section	
	32721003	Couvercle Du Brûleur 5 Section	

COUVERCLES DE BOÎTE À AIR

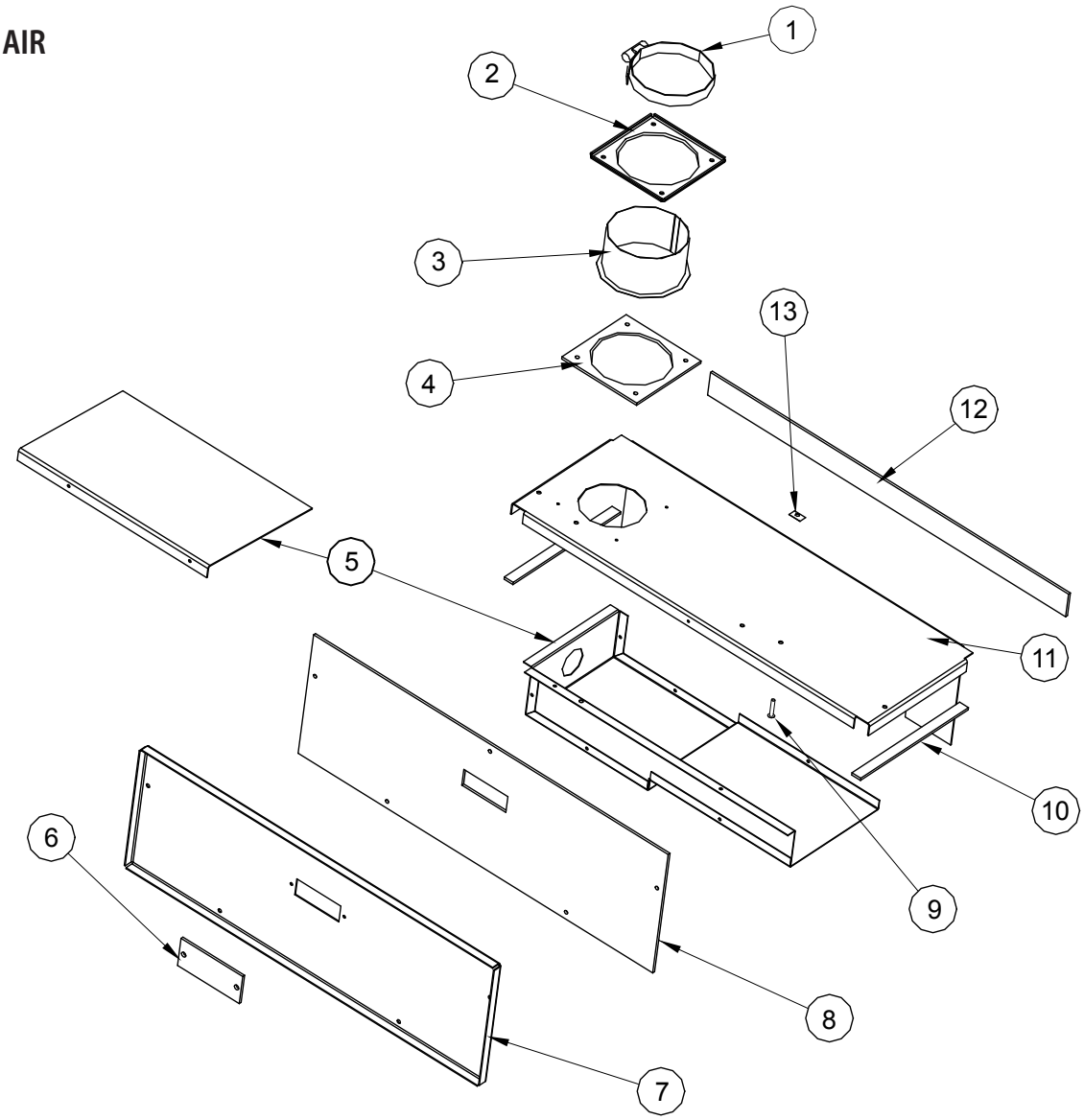

ITEM #	PART #	DESCRIPTIONS	QTE
1	HW10301	Crampon Du Boy	1
2	3271601	Adapteur De La Prise D'air	1
3	3271203	Bague De La Prise D'air	1
4	3271701	Isolation De L' Adapteur De La Prise D'air	1
5	3271301	Déflecteur d'aire 3 Section	1
	32721501	Assemblé de boîte de prise 4 Section	
	32721502	Assemblé de boîte de prise 5 Section	
6	3571201	Base Fenêtre D'observation	1
7	3272701	Pan. Avant Bte Air Assemblé 3 Section	1
	3272702	Pan. Avant Bte Air Assemblé4 Section	
	3272703	Pan. Avant Bte Air Assemblé 5 Section	
(Inclus Fenêtre D'observation, #9, & Isolation # 11)			

ITEM #	PART #	DESCRIPTIONS	QTE
8	3572401	Isolation Couvercle Avant. 3 Section	1
	3572402	Isolation Couvercle Avant 4 Section	
	3572403	Isolation Couvercle Avant 5 Section	
9	HW10001	Taraud De La Boîte À Air 2230 Rl	1
10	3572304	Isolation Couvercle Bte Air	2
11	3272401	Couvercle Bte À Air Assemblé 3 Section	1
	3272402	Couvercle Bte À Air Assemblé 4 Section	
	3272403	Couvercle Bte À Air Assemblé 5 Section	
(Inclus: Isolation #12 & #13, Taraud # 6 Et Rondelle # 7 Pour La Bte À Air)			
12	3572301	Isol. Couvercle Bte À Air 3 Section	1
	3572302	Isol. Couvercle Bte À Air 4 Section	
	3572303	Isol. Couvercle Bte À Air 5 Section	
13	HW09901	Rondelle D'immobilisation	1

TUYAUX ET CONTRÔLES

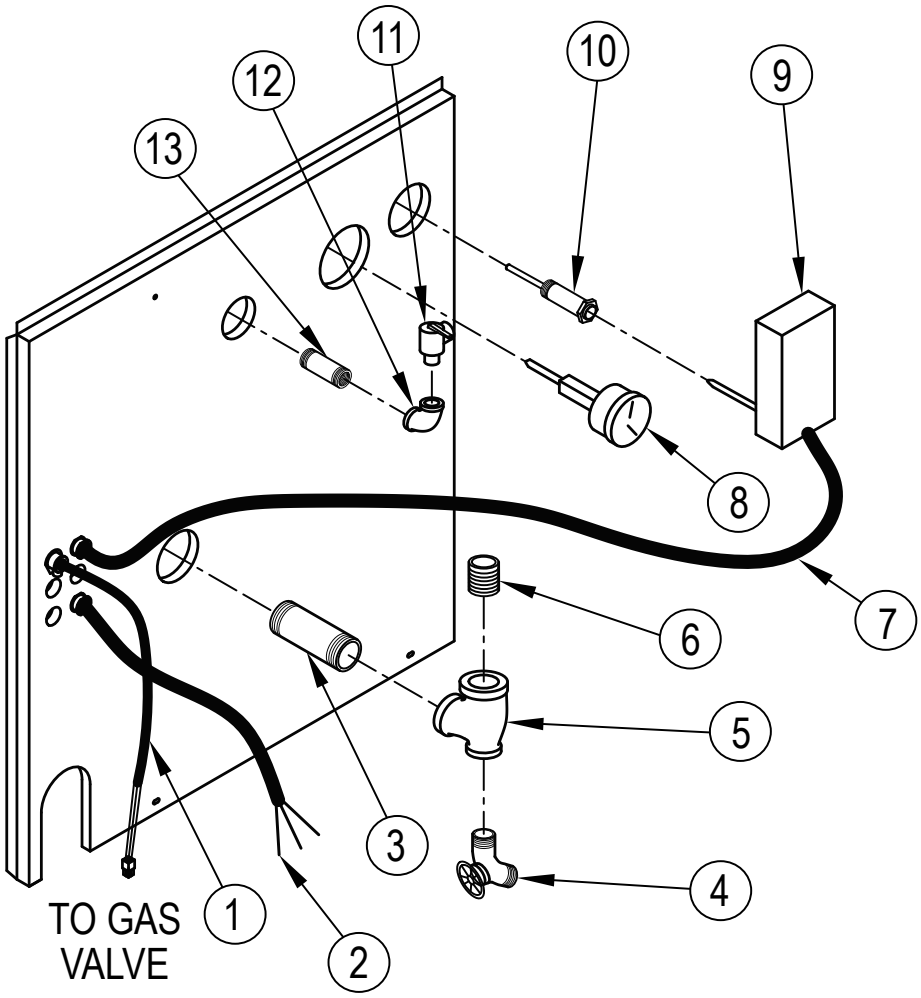

ITEM #	PART #	DESCRIPTIONS	QTY.
1	3772301	HARNAIS DE FILS- SOUPAPE À GAZ 28"	1
2	37519501	HARNAIS DU CIRCULATEUR 72"	1
3	1310002	RACCORD DE TUYAU 1.1/4 X 4.1/2 NPT	1
4	HW-016.03	ÉGOÛT COURT	1
5	1510001	TUYAU ET TEE D'AJUSTEMENT - 1.1/4X3/4X1.1/4	1
6	PF-006.01	RACCORD DE TUYAU 1.1/4 CLOSE	1
7	37518901	HARNAIS- CONTRÔLE À LIMITE	1
8	1260006	JAUGE THERALTIMÈTRE	1
9	AQ02201	CONTRÔLE LIMITE L4080B-1212FW	1
10	AQ-020.01	PUIT 3/4 X 3 HW	1
11	VR-001.01	SOUPAPE DE RELÂCHE 30# 3/4"	1
12	1190001	COUDE POUR AJUST.DE TUYAU 3/4 NPT 90°	1
13	1310001	RACCORD DE TUYAU 3/4 X 4 NPT	1

ÉLECTRICITÉ

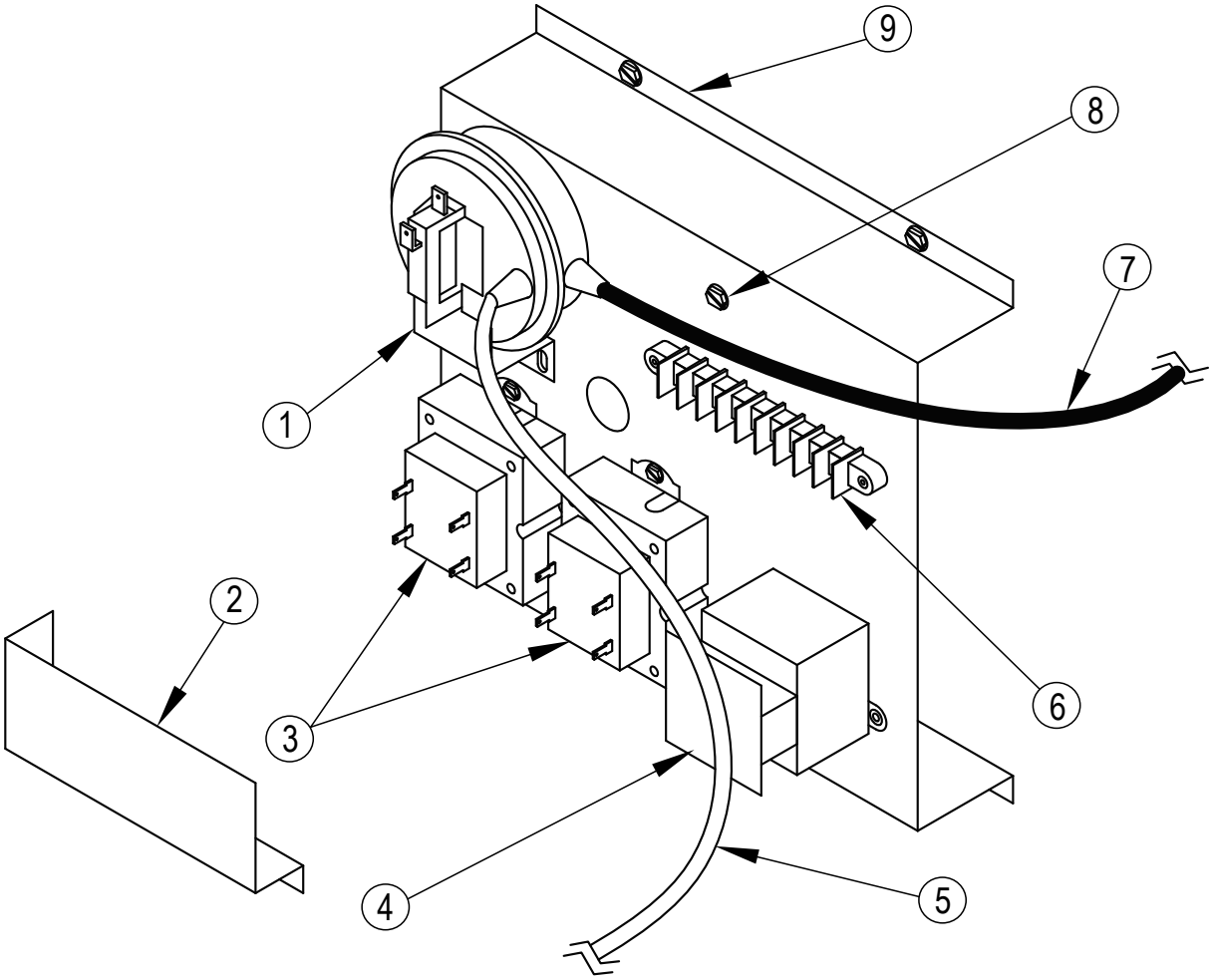

ITEM #	PART #	DESCRIPTIONS	QTY.
1	SS00801	INTERRUPTEUR DE PRESSION (FS6205A)	1
2	3171101	COUVERCLE DES BORNES	1
3	550001339	TRANSFORMATEURS - 40VA	2
4	1410001	CONTRÔLE R8222C-1008	1
5	HW09601	TUBE CLAIR DE SILICON	12"
6	EF04001	9 BANDES TERME	1
7	HW09701	TUBE ORANGE DE SILICON	17"
8	HW09001	VIS 10-32X5/16 PREIS À LA TERRE VERTE	1
9	3172701	SUPPORT DU PANNEAU DE CONTRÔLE	1
	3772201	SUPPORT DU CONTRÔLE COMPLET ASSEMBLÉ (CECI INCLUS LES PIÈCES #1,2,3,5,7,8,& TOUS LES FILS)	1

COLLECTEUR DE FUMÉE & COMPOSANTES DE L'EVENT

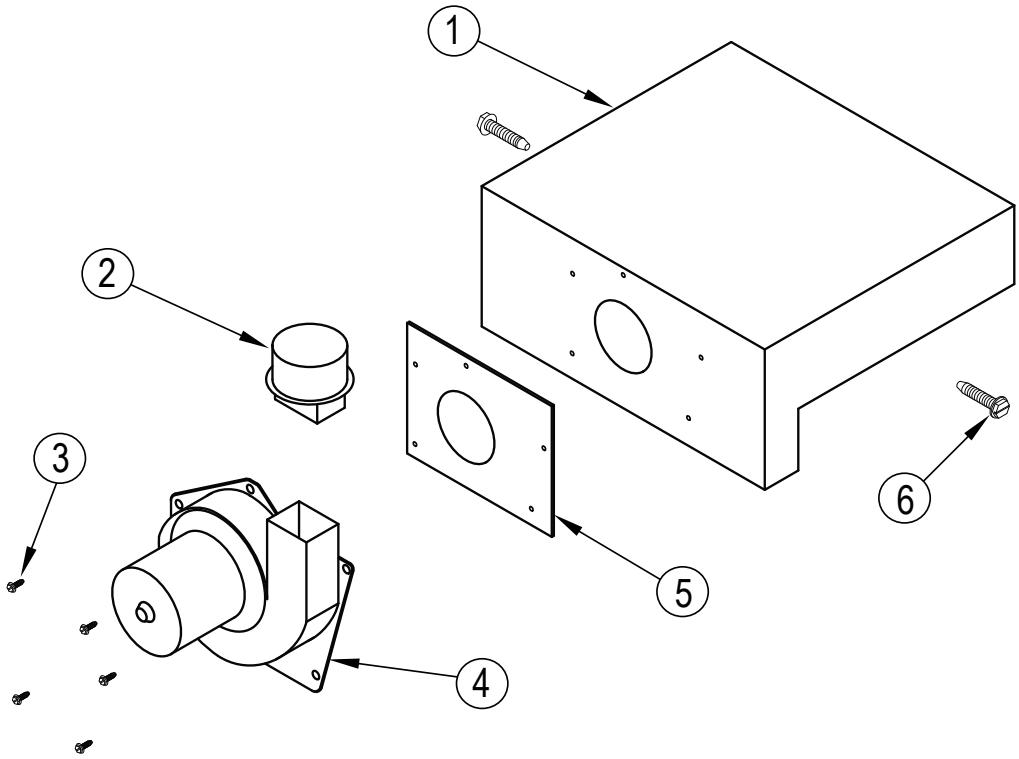

ITEM #	PART #	DESCRIPTIONS	QTY.
1	3472501	COLLECTEUR DE FUMÉE ASSEMBLÉ 3 Section	1
	3472502	COLLECTEUR DE FUMÉE ASSEMBLÉ 4 Section	
	3472503	COLLECTEUR DE FUMÉE ASSEMBLÉ 5 Section	
2	345-2-7.01	DAPTEUR DE L'ÉVENT	1
3	HW-005.01	VIS 1/4-20X1/2 PERCEUSE	5
4	DC00402	EVENT - JAKEL	1
5	3571501	JOINT DE CULASSE DE L'ÉVENT	1
6	HW09501	BOULON 5/16" -18X1.1/2" DE TYPE F	2

TROUSSE DE TERMINAISON

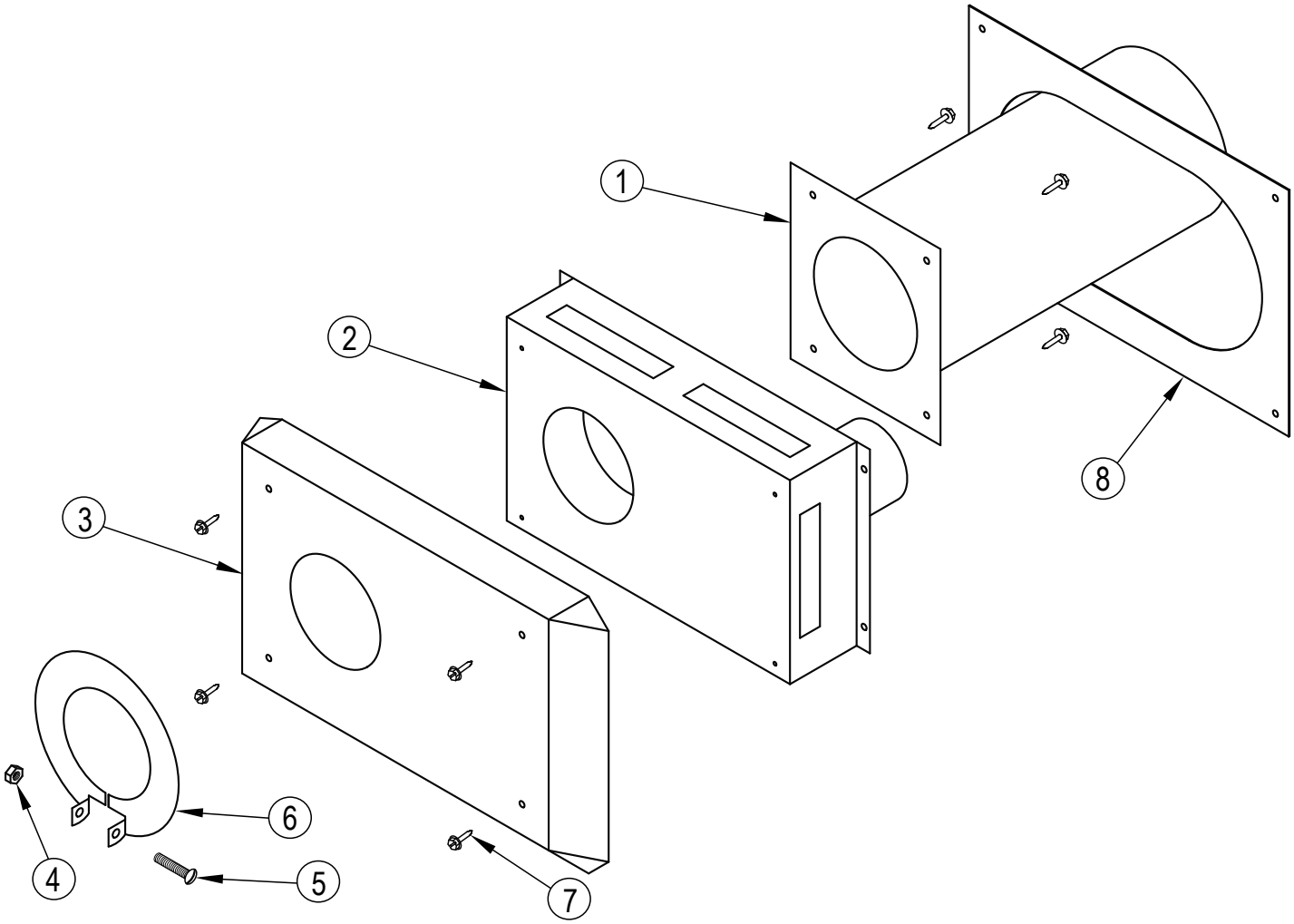

ITEM #	PART #	DESCRIPTIONS	QTY.
1	34721501	PLAQUE ASSÉ - BAGUE - TERMINAISON DE LÉVENT	1
2	34721002	TERMINAISON ASSEMBLÉE	1
3	34721401	DÉFLECTEUR TERMINAISON DE L'ÉVENT	1
4	1330006	ÉCROU HEX #10-24	1
5	30A004312	VIS À TÊTE RONDE # 10-24 X 1.1/2	1
6	3471701	COLLIER DU TIRAGE	1
7	HW-009.01	VIS HEX À RAINURE ET RONDELLE #8-18X1/2"	8
8	3471901	GABARIT DE L'ÉVENT	1
5612601		TROUSSE DE TERMINAISON (INCLUS TOUTES LES PIÈCES CI-HAUT MENTIONNÉES)	

BOÎTIER

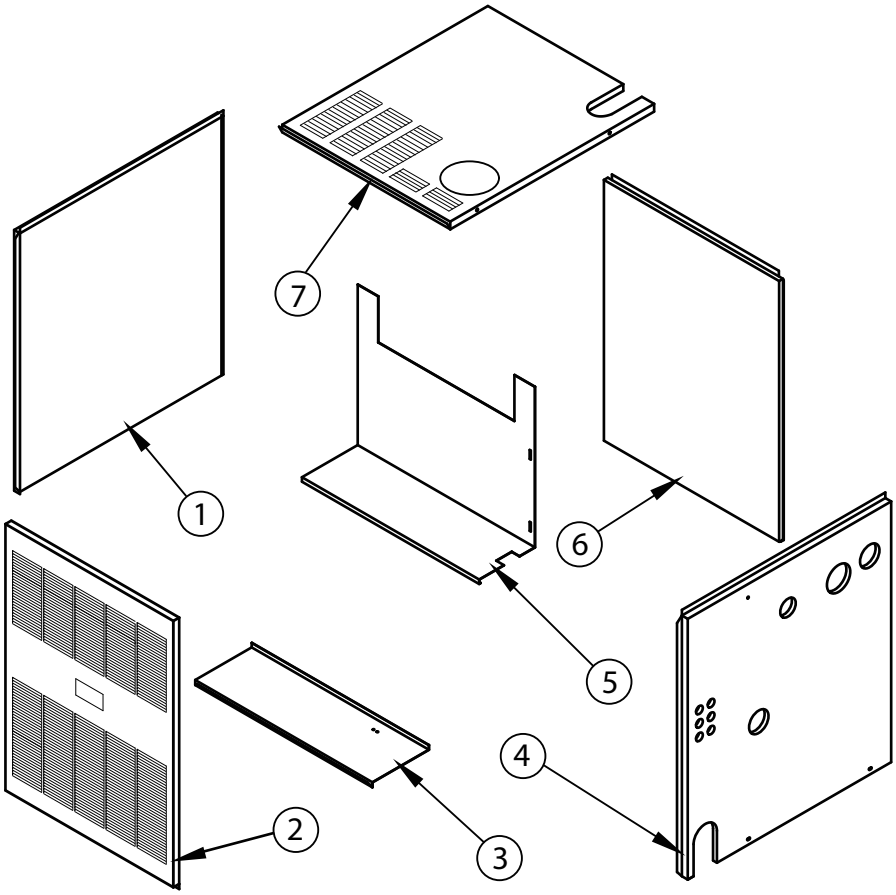

ITEM	DESCRIPTION	PART NUMBER	QTE
1	PANNEAU CÔTÉ GAUCHE	3162702	1
2	PANNEAU- AVANT OSC-50	315-2-19.01	1
	PANNEAU- AVANT OSC-100	315-2-19.02	
	PANNEAU- AVANT OSC-125 & 150	315-2-19.03	
	PANNEAU- AVANT OSC-200	315-2-19.04	
3	PANNEAU- PLAQUE SÉPARATRICE OSC-50	315-2-12.01	1
	PANNEAU- PLAQUE SÉPARATRICE OSC-100	315-2-12.02	
	PANNEAU- PLAQUE SÉPARATRICE OSC-125 & 150	315-2-12.03	
	PANNEAU- PLAQUE SÉPARATRICE OSC-200	315-2-12.04	
4	PANNEAU- CÔTÉ DROIT OSC-50-200	3162701	1
5	PANNEAU- ARRIÈRE OSC-50	31522401	1
	PANNEAU- ARRIÈRE OSC-100	31522402	
	PANNEAU- ARRIÈRE OSC-125 & 150	31522403	
	PANNEAU- ARRIÈRE OSC-175 & 200	31522404	
6	PANNEAU-DE DESSUS OSC3	3172201	1
	PANNEAU-DE DESSUS OSC4	31722012	
	PANNEAU-DE DESSUS OSC5	31722013	

Olsen
Heating & Cooling Products

ecr
innovative living™