CHAUDIÈRES À EAU CHAUDE ALIMENTÉES AU GAZ

PIÈCES DÉTACHÉES ET ACCESSOIRES FACULTATIFS

Entreprise certifiée ISO 9001-2008

Fabriqué par :

ECR International, Inc.

2201, Dwyer Avenue, Utica (NY) 13501

Site Web : www.ecrinternational.com

N/P 240009273, rév. A [04/2012]

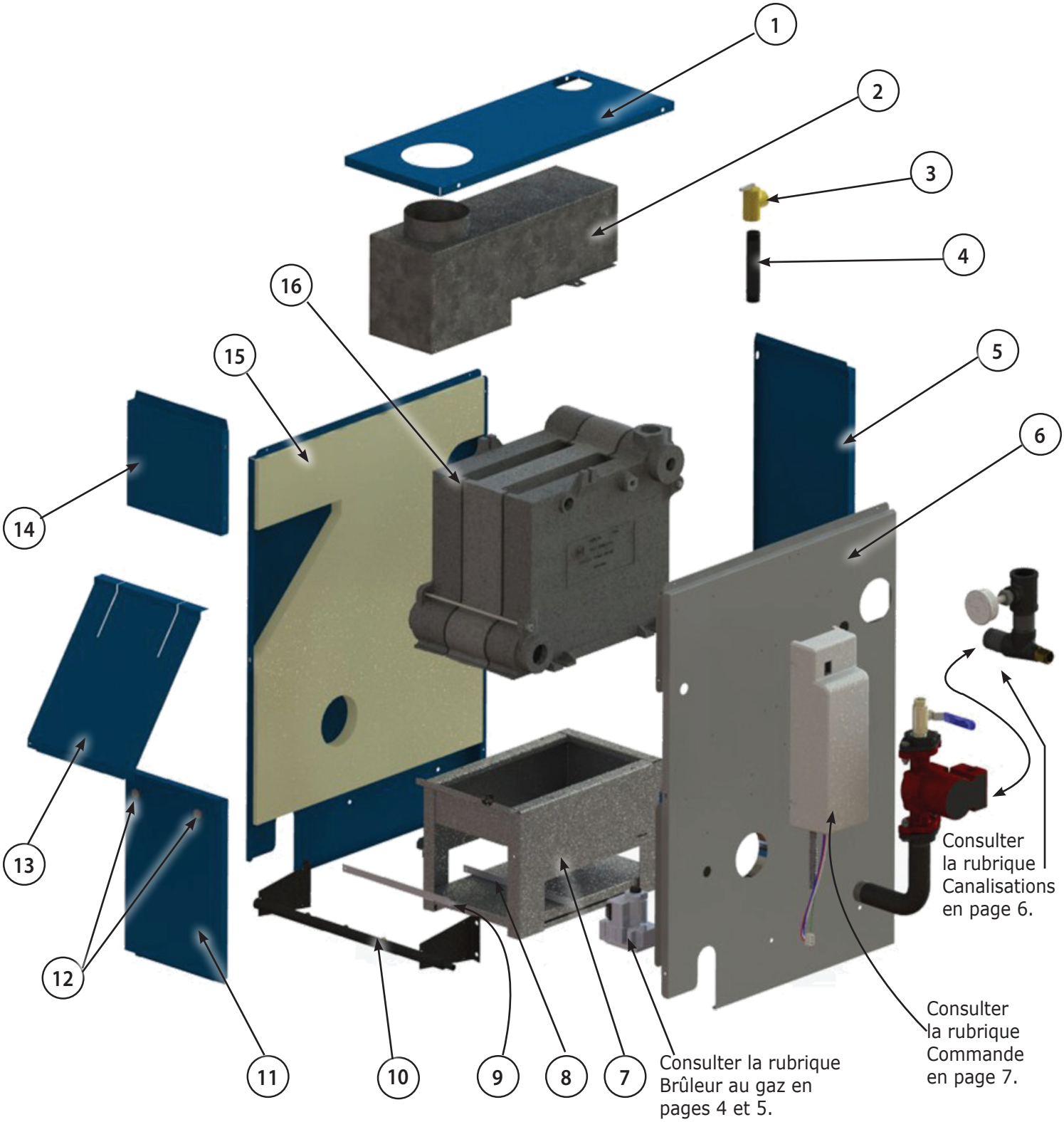
1
2
3
4
5
6
7
8
9
10
11
12
13
14
15
16
Consulter la rubrique Canalisations en page 6.
Consulter la rubrique Commande en page 7.
Consulter la rubrique Brûleur au gaz en pages 4 et 5.

Module de la paroi

	DESCRIPTION	8 SECTIONS	9 SECTIONS
		Nº de pièce	Nº de pièce
1	Paroi, panneau supérieur	42500848	42500849
2	Coupe-tirage	42500678	42500679
3	Soupape de sûreté ¾ po ASME	14622011	
4	Adaptateur ¾ po x 6½ po	14607002	
5	Paroi, panneau arrière	42500838	42500839
6	Paroi, panneau latéral droit	109008574	
7a	Base	42500668	42500669
7b	Isolation de la base	14614130	
	- Côtés de la base (2)	14614118	14614119
	- Avant de la base - Arrière de la base	14614128	14614129
8	Déflecteur de base	42500648	42500649
9	Barre d'ancrage de la paroi	42500658	42500659
10	Distributeur de gaz	Consulter les pages 4 et 5	
11	Paroi, panneau du coupe-tirage	42500828	42500829
12	Bouton, porte amovible (paire)	13702513	
13	Paroi, coupe-tirage	42500828	42500829
14	Paroi, panneau avant	42500808	42500809
15	Paroi, panneau latéral gauche	109008736	
16	Module du bloc	41000831	41000931
‡	Paroi complète	42500878	42500879
‡	Plaque pour plancher combustible	14614032	
‡	Joint d'étanchéité Cerafelt	14614018	14614018
‡	Volet motorisé	240006939	
‡	Module de la base (7A, 7B, 8)	43300668	43300669
‡ Non illustré			

UTILISER UNIQUEMENT AVEC LE GAZ NATUREL

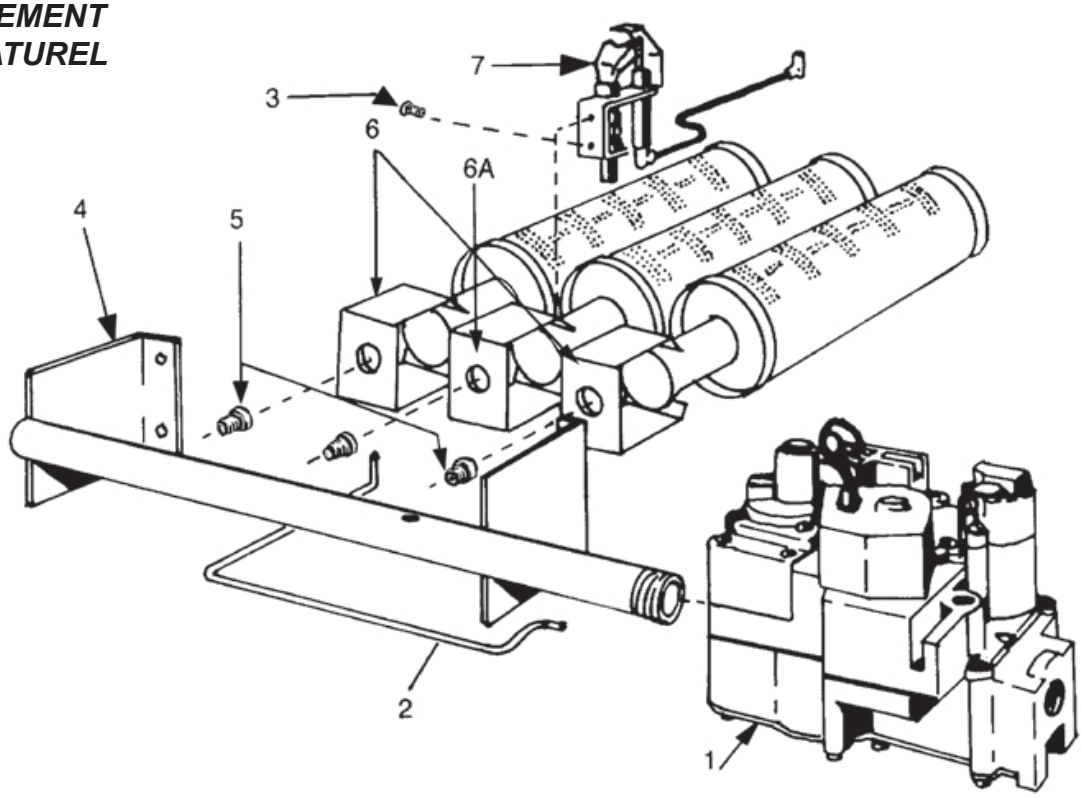

REMARQUE : Il se peut que la soupape de gaz ait un aspect différent de celle illustrée.

PIÈCES DE BRÛLEURS ET DE DISTRIBUTEURS DE GAZ NATUREL			
Nº de LÉGENDE	DESCRIPTION	8 sections	9 sections
1	Soupape de gaz, gaz naturel	14662058	14662058
2	Tuyau de veilleuse	14615006	14615006
3	(10) Vis fendues hexagonales 32 x 3/16 po	14695301	14695301
4	Distributeur de gaz	14616015	14616016
5	Orifice du brûleur principal*	14615035	14615035
6	Brûleur principal standard**	14615532	14615532
6A	Brûleur principal, installé sur la veilleuse	14615531	14615531
7	Brûleur de la veilleuse	240009031	240009031
‡	Écran de retour	42500938	42500939

*Nécessite un de moins que le nombre de sections.

**Nécessite deux de moins que le nombre de sections.

UTILISER UNIQUEMENT AVEC LE GAZ PROPANE

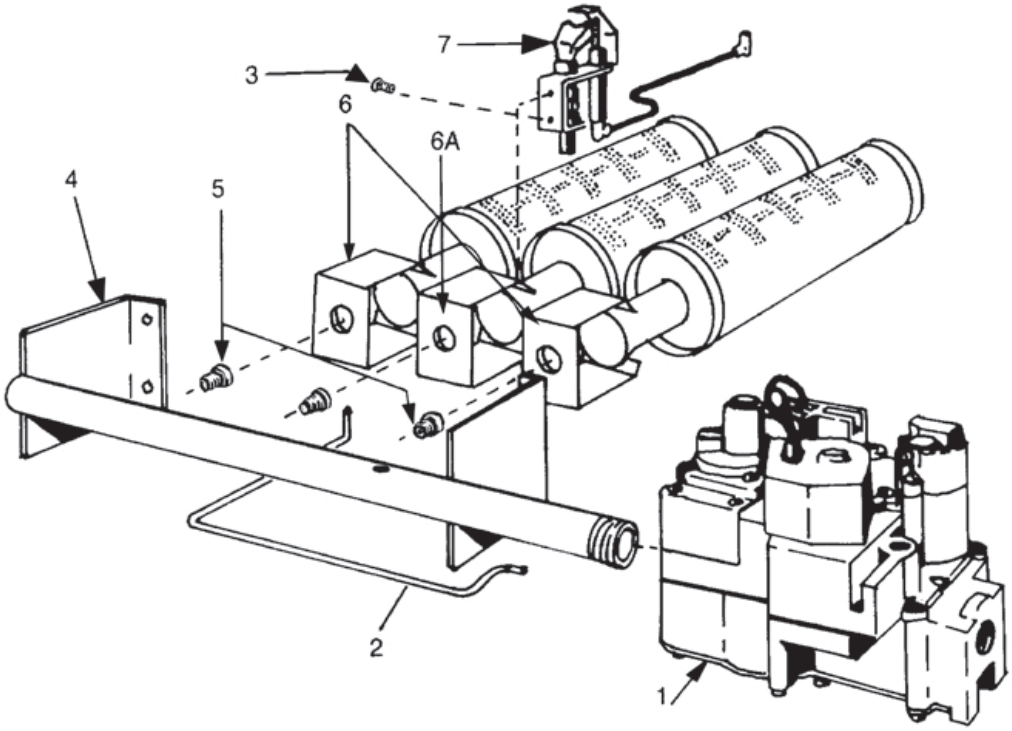

REMARQUE : Il se peut que la soupape de gaz ait un aspect différent de celle illustrée.

PIÈCES DE BRÛLEURS ET DE DISTRIBUTEURS DE GAZ PROPANE			
Nº de LÉGENDE	DESCRIPTION	8 sections	9 sections
1	Soupape de gaz, gaz propane	14662062	14662062
2	Tuyau de veilleuse	14615006	14615006
3	(10) Vis fendues hexagonales 32 x 3/16 po	14695301	14695301
4	Distributeur de gaz	14616015	14616016
5	Orifice du brûleur principal*	14615036	14615036
6	Brûleur principal standard**	14615532	14615532
6A	Brûleur principal, installé sur la veilleuse	14615531	14615531
7	Brûleur de la veilleuse (compris)***	240009031	
		PB00208	
		14662087	
‡	Écran de retour	42500938	42500939

*Nécessite un de moins que le nombre de sections.
**Nécessite deux de moins que le nombre de sections.
*** Veilleuse incluse, gaz naturel uniquement; orifice et raccord requis pour la conversion au gaz propane.

CANALISATIONS ET COMMANDES DE LA CHAUDIÈRE

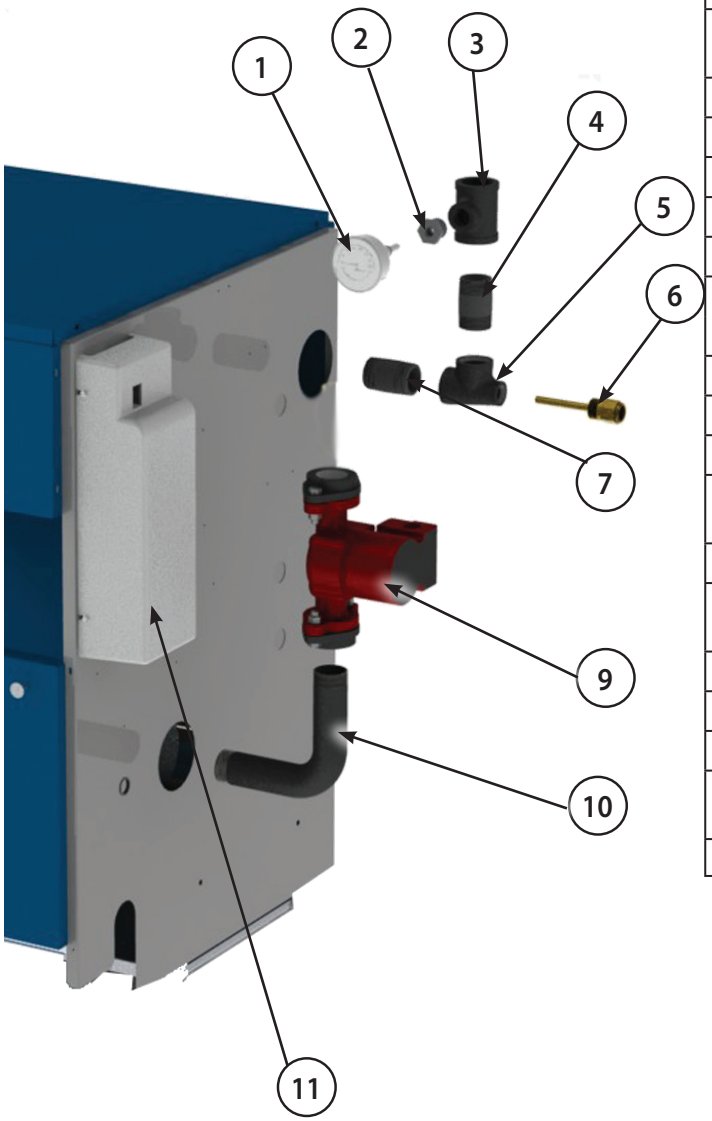

Nº	Description	Nº de pièce
1	Indicateur de température/pression - tige de 2 po	1260006SP
2	Raccordement conique, ¾ po x ¼ po, fer noir	1060002
3	Té de 1¼ po x 1¼ po x ¾ po de fer noir	PF05901
4	Adaptateur, 1¼ po x 2½ po, fer noir	14607044
5	Té de 1¼ po x ¾ po x 1¼ po	1510001
6	Puits	1635001
7	Adaptateur, 1¼ po x 2½ po	14607044
9	Pompe Grundfos UP15-42F Circulateur	CI006.01
	Pompe Taco 007	CI-001.03
‡	Faisceau de câbles circulateur	240008767
10	Adaptateur de retour courbé 1¼ po	14607003
11	Couvercle de commandes de plastique	108000193
‡	Soupape de décharge (36TX16-6282) 280 °F	1500009
‡	Limiteur de retour	14629002
‡	Raccordement conique 2½ po x 1¼ po (2 requis)	14693008
‡	Bouchon 2½ po	14693024
‡	Raccordement conique 2½ po x ¾ po	14693083
‡	Bouchon ½ po (3 requis)	1395003
‡	Calfeutrant de silicone noir pour 400 °F (cartouche de 10,3 oz)	240006837

‡ Non illustré

MODULE DE LA COMMANDE DE LA CHAUDIÈRE

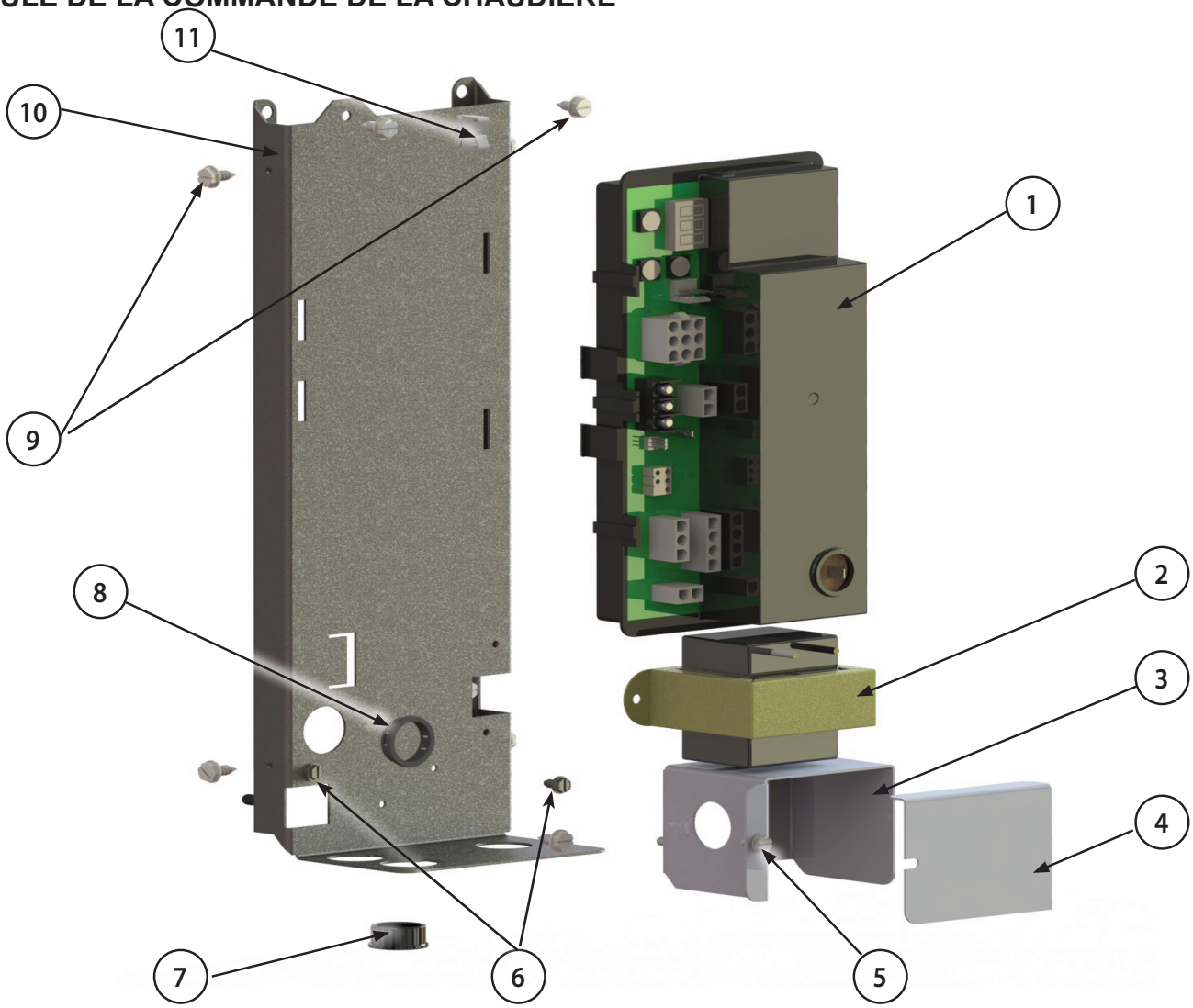

ARTICLE	DESCRIPTION	N/P	QTÉ
1	Module de commande	240008781	1
2	transformateur 50 VA	240008782	1
3	Boîte de jonction	109008634	1
4	Couvercle de la boîte de jonction	109008635	1
5	Vis nº 8 X ½ po, point B	20100021	4
6	Vis de mise à la terre nº 8	HW07701	2
7	Œillet en plastique 7/8 po	14693011	1
8	Œillet en plastique 7/8 po	20600023	1
9	Vis nº 10 X ½ po , point A	14695074	8
10	Panneau de commandes	109008507	1
11	Crochet d'arrêt pour câblage	EF03601	1
*	Faisceau de câbles, tension de ligne	240009194	1
*	Faisceau de câbles, basse tension	240009195	1
*	Capteur 36 po	240007732	1
*	Attaches de capteur	240008013	1
*	Faisceau du registre	240006309	1
* NON ILLUSTRÉ			

ARTICLE	DESCRIPTION	N/P	QTÉ
*	Faisceau du limiteur de retour	43300900	1
*	Vis de mise à la terre verte, nº 8-32 x 5/16	HW07701	2
*	Raccord de retenue	EF-016.01	1
*	Attache-fil	EF03601	1
*	Raccordement conique, 7/8 po à ¾ po	206000023	1
*	Manchon anticontrainte	14634032	2
*	Vis, nº 10 x 12	14695074	2
* NON ILLUSTRÉ			