Olsen
OSVB, série II

GARDE LES FAMILLES BIEN AU CHAUD DEPUIS PLUS DE 60 ANS.

OSVB

Chaudière à condensation à gaz au REA pouvant atteindre 84,4 %

- Offerte en 6 dimensions de 42 MBH à 225 MBH.
- Échangeur thermique fiable en fonte avec mamelons poussoirs en fonte. Les sections et mamelons poussoirs prennent de l'expansion au même taux lorsque chauffés. L'utilisation du même matériau plutôt que des joints d'étanchéité moins chers permet à la chaudière de conserver indéfiniment son étanchéité.
- Commande de limite supérieure /d'allumage électronique Honeywell conforme aux normes 2012.

  - Encastré sous la paroi protectrice de la chaudière.
  - Affichage numérique de la température avec diagnostic.
  - Raccord à fiche de l'inducteur.
  - Raccord à fiche de la pompe du système.

  La commande surveille la température de l'eau et retarde l'allumage du brûleur jusqu'à ce que toute la chaleur résiduelle ait été transférée. Cela maximise l'efficacité en allumant le brûleur uniquement lorsque nécessaire.
- Ventilateur à tirage induit : permet l'aspiration des résidus de combustion à travers la chaudière et leur évacuation par une cheminée ou un tuyau d'évent latéral.
- Paroi texturée peinte. • Conception compacte idéale pour les installations à dégagement limité.
- Garantie à vie limitée (installations résidentielles).
- Fabriqué en Amérique du Nord.

Olsen OSVB, série II Chaudière à gaz

Schéma dimensionnel

Devant

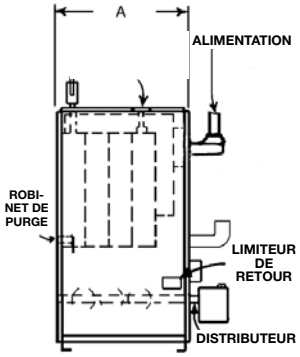

Côté gauche

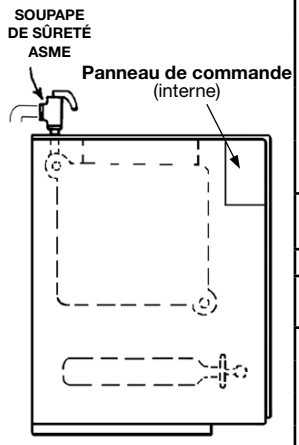

Côté droit

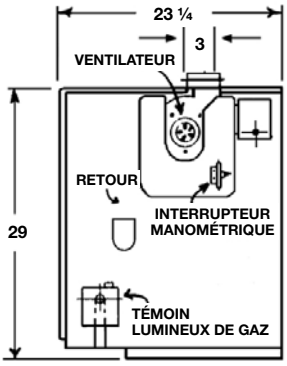

Modèle	Débit calorifique (MBH) (1)	Capacité de chauffage (MBH)(1)	Rendement AHRI net, eau (MBH)(2)	Diamètre du tuyau d'évent: Vers la cheminée (3) (catégorie I)	Diamètre du tuyau d'évent: Évent horizontal (catégorie III)	REA %
OSVB-2	42	36	31	4 po	3 po	**84,4 %**
OSVB-3	75	63	55	4 po	3 po	**83,4 %**
OSVB-4	112	94	82	4 po	3 po	**83,0 %**
OSVB-5	150	125	109	4 po	3 po	**82,7 %**
OSVB-6	187	155	135	4 po	4 po	**82,3 %**
OSVB-7	225	186	162	4 po	4 po	**82,0 %**

(1) Débit calorifique du niveau de la mer jusqu'à 2 000 pi (610 m) au-dessus. Canada uniquement : les chaudières peuvent fonctionner en haute altitude (2 000 à 4 500 pieds / 640 à 1 350 m) en utilisation une trousse de conversion sur place homologuée, entraînant une reclassification de 10 %. Communiquer avec l'autorité réglementaire provinciale pour les installations situées à plus de 4 500 pieds (1 350 m) au-dessus du niveau de la mer.+ L'évaluation de la capacité de chauffage est fondée sur les essais effectués par le DOE du Department of Energy des États-Unis.

(2) Les évaluations d'eau AHRI nettes sont calculées en fonction des canalisations et d'une marge de 1,15. Consulter le fabricant avant de choisir une chaudière pour les installations ayant des exigences particulières pour les canalisations et collecteurs, tels que les systèmes à fonctionnement intermittent, les systèmes à canalisations étendues, etc.
Dans le cas des systèmes à eau chaude forcée où il est nécessaire de chauffer la chaudière et toute la tuyauterie d'un espace, il faut choisir la chaudière en fonction de sa capacité de chauffage.

(3) La chaudière est livrée avec un raccord d'évasement de 3 po x 4 po pour les installations d'évacuation par une cheminée. Cela ne nuit pas au raccord à la cheminée qui est toujours de 4 po.
Consulter le manuel, le National Fuel Gas Code, ANSI Z223.1/NFPA54 ou les dispositions pertinentes des codes de construction locaux pour obtenir des détails au sujet du raccordement adéquat à une cheminée.

Renseignements généraux (pour des directives complètes, consulter le Manuel d'installation, d'emploi et d'entretien.)

Dégagement
(4) Distances requises mesurées à partir de la chaudière.

*** Une alcôve est, par définition, un espace compris entre trois côtés, ne comportant pas de mur à l'avant de la chaudière. La norme ANSI pour une alcôve est de 18 po (45,7 cm) de l'appareil jusqu'à l'arête des murs latéraux, tel qu'illustré dans le manuel.**

	Matériaux combustibles (obligatoire) (4)
Dessus	6 po (152 mm)
Côté gauche	6 po (152 mm)
Côté droit (côté des commandes)	8 po (203 mm)
Devant	Alcôve*
Arrière	6 po (152 mm)
Raccord de tuyau d'évacuation	6 po (152 mm)

Raccordements (tous les modèles): Eau d'approvisionnement/de retour : 1 ¼ po, entrée de gaz, ½ po NPT

Câblage: 120 volts CA, 60 hertz, 1 phase, moins de 12 A (circuit de 15 ampères recommandé)

Contenu en eau: OSVB-2 - 1,75 gallon, OSVB-3 - 3,00 gallons, OSVB-4 - 4,25 gallons, OSVB-5 - 5,50 gallons, OSVB-6 - 6,75 gallons, OSVB-7 - 8,00 gallons

Dimensions/poids

Modèle	A (largeur)	B (hauteur)	C (profondeur)	Poids
OSVB-2	11 po	29 po	23 ¼ po	225 lb
OSVB-3	14 ¼ po	29 po	23 ¼ po	265 lb
OSVB-4	17 ½ po	29 po	23 ¼ po	322 lb
OSVB-5	20 ¾ po	29 po	23 ¼ po	370 lb
OSVB-6	24 po	29 po	23 ¼ po	431 lb
OSVB-7	27 ¼ po	29 po	23 ¼ po	480 lb

Équipement de série: Module de commande de la chaudière : commande Honeywell conforme aux normes 2012 encastrée (commande de limite supérieure /d'allumage électronique).
Affichage de l'interface utilisateur : affichage numérique de la température.
Échangeur thermique : sections en fonte avec mamelons poussoirs en fonte.
Combustion : système de commande entièrement installé et câblé avec brûleurs en composite de titane. Les brûleurs et le distributeur sont constitués de : soupape de gaz polycombustible automatique redondante, commande de veilleuse intermittente 24 volts, tentative continue à extinction 100 %, capteur combiné de veilleuse, d'électrode et de flamme de brûleur.
Système électrique : transformateur 24 volts, interrupteur d'entretien.
Sécurité : interrupteur limiteur de retour de flamme (fusible) et manostat (interrupteur cas d'obstruction de l'évacuation) avec fusible de rechange inclus.
Autres : chaudière montée avec paroi isolée, ventilateur à tirage induit, indicateur de pression et de température, circulateur Grundfos, robinet de purge de ¾ po, soupape de sûreté ASME, 30 lb.

Options: gaz naturel ou propane, plaque pour sol combustible, Fill-Trol, manchon d'emboîtement, capuchon d'évent pour mur latéral

Certifications

Certifié Certifié pour le gaz naturel ou propane

C É.-U.

Testé pour une pression de fonctionnement de 100 psi ASME

Toutes les évaluations et caractéristiques sont sujettes à modifications.

NP 240009760, rév. 8/12

Assistance pour entrepreneur : **800.325.5479**

Case postale 4729
Utica (New York) 13504
Tél. : 315.797.1310 • Téléc : 315.797.3762
www.olsenhvac.com