Olsen
Heating & Cooling Products

Models
OMGB-50J
OMGB-75J
OMGB-100J
OMGB-125J
OMGB-150J
OMGB-170J
OMGB-200J

Entreprise certifiée ISO 9001-2008

OMGB SÉRIE II

Chaudières au gaz en fonte pour eau chaude forcée

PIÈCES ET ACCESSOIRES FACULTATIFS

Instructions de commande

Commandez des pièces par l'entremise de votre fournisseur régional.

Pour commander des pièces, notez d'abord le numéro de modèle et le numéro de série figurant sur la plaque signalétique de la chaudière.

Indiquez les renseignements suivants lors de la commande.

Numéro de pièce _____

Description de la pièce _____

Numéro de modèle de la chaudière _____

Numéro de série de la chaudière _____

Consultez régulièrement notre site Web pour prendre connaissance de nos mises à jour : www.ecrinternational.com

Fabriqué par :

ECR International, Inc.
2201 Dwyer Ave., Utica New York 13501, États-Unis
Site Web : www.ecrinternational.com

N/P 240009009, rév. C [03/2013]

BASE DE LA CHAUDIÈRE

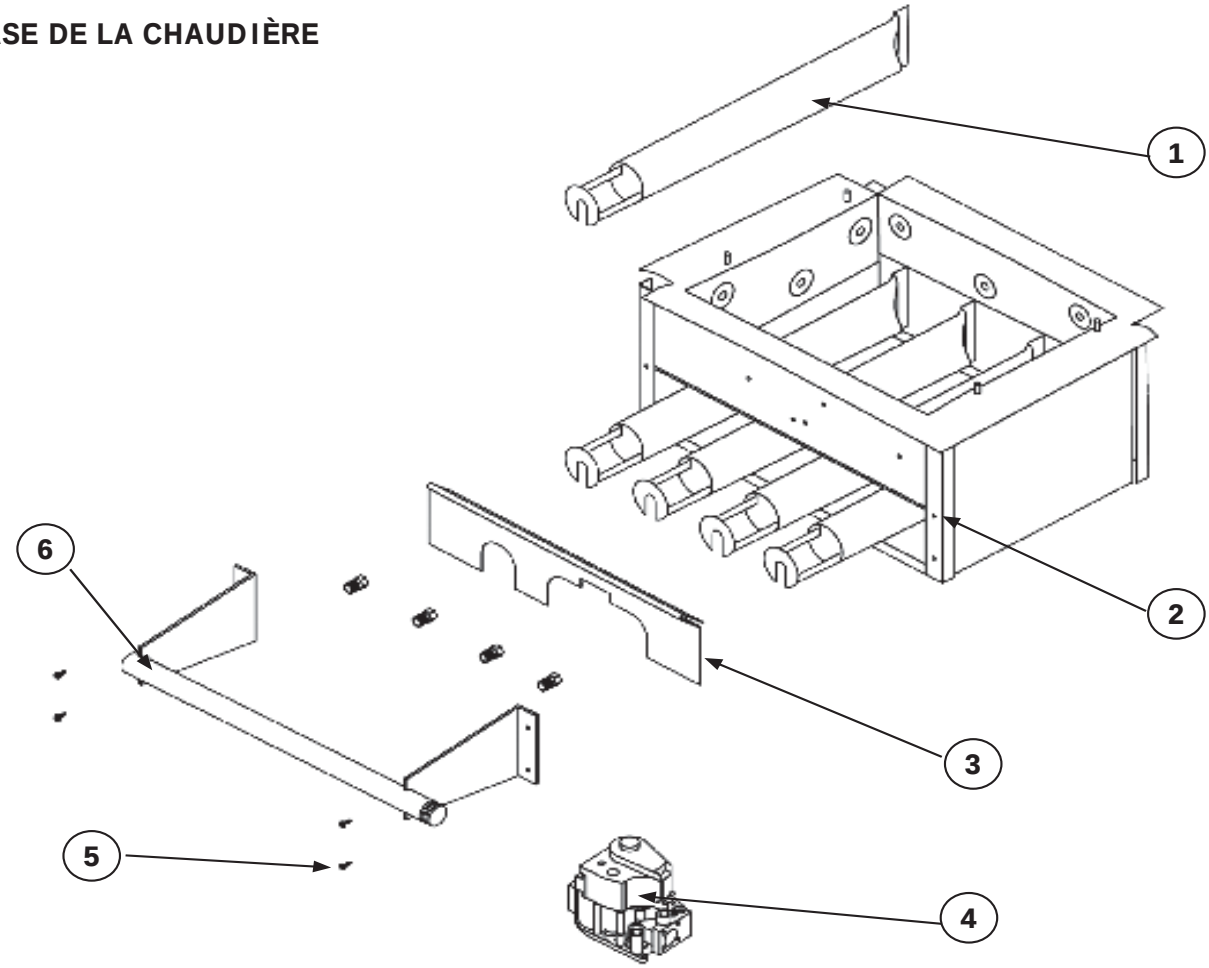

Article N°	Description	N° de pièce	Qté
1	TUBE MÉLANGEUR 1 ½ po - 50	240005543	1
	TUBE MÉLANGEUR 1 ½ po - 75, 100		2
	TUBE MÉLANGEUR 1 ½ po - 125, 150		3
	TUBE MÉLANGEUR 1 ½ po - 170, 200		4
2	BASE AVEC ISOLANT - 50	5611601	1
	BASE AVEC ISOLANT - 75, 100	5611602	
	BASE AVEC ISOLANT - 125, 150	3001823	
	BASE AVEC ISOLANT - 170, 200	5611604	
3	PORTE DE BRÛLEUR - 50	109009071	1
	PORTE DE BRÛLEUR - 75, 100	109009072	
	PORTE DE BRÛLEUR - 125, 150	109009073	
	PORTE DE BRÛLEUR - 170, 200	109009074	
4	SOUPAPE DE GAZ VR8204H - 50 à 150 ÉTINCELLES NAT	VG01101	1
	SOUPAPE DE GAZ VR8304H4 - 170 à 200 ÉTINCELLES NAT	VG01103	
	SOUPAPE DE GAZ VR8304 - 50 à 200 ÉTINCELLES PL	VG01104	

N° d'article	Description	N° de pièce	Qté
5	VIS ¼ - 20 X ½ AUTOTARDEUSE	HW-005.01	4
6	DISTRIBUTEUR - 50	356-2-1.01	1
	DISTRIBUTEUR - 75 et 100	356-2-1.02	
	DISTRIBUTEUR - 125 et 150	356-2-1.03	
	DISTRIBUTEUR - 170 et 200	356-2-1.04	
7	ORIFICE 3,2mm NAT - 50, 100, 150 et 200	240007406	*
	ORIFICE 2,9 mm NAT - 125 et 170	240007403	
	ORIFICE 2,8mm NAT - 75	240007402	
	ORIFICE nº45 PL - 50	3551520	
	ORIFICE nº47 PL - 100, 150 et 200	355-1-5.04	
	ORIFICE nº49 PL - 125 et 170	355-1-5.06	
	ORIFICE nº50 PL - 75	355-1-5.07	
NON ILLUSTRÉ	FONDATION POUR PLANCHER COMBUSTIBLE - 50	325-2-8.01	1
	BASE POUR PLANCHER COMBUSTIBLE - 75, 100	325-2-8.02	
	BASE POUR PLANCHER COMBUSTIBLE - 125, 150	325-2-8.03	
	BASE POUR PLANCHER COMBUSTIBLE - 170, 200	325-2-8.04	

***** Quantité d'orifices : Modèle 50 - qté 1; modèle 75 et 100 - qté 2; modèle 125 et 150 - qté 3; modèle 170 et 200 - qté 4

PIÈCES DE RECHANGE - ÉCHANGEUR THERMIQUE

ÉCHANGEUR THERMIQUE

Échangeurs thermiques entièrement assemblés	
912000001	Échangeur thermique (2 sections)
912000002	Échangeur thermique (3 sections)
912000003	Échangeur thermique (4 sections)
912000004	Échangeur thermique (5 sections)

LIMITEUR DE RETOUR ET SOUPAPE DE DÉCHARGE

LIMITEUR DE RETOUR ET SOUPAPE DE DÉCHARGE

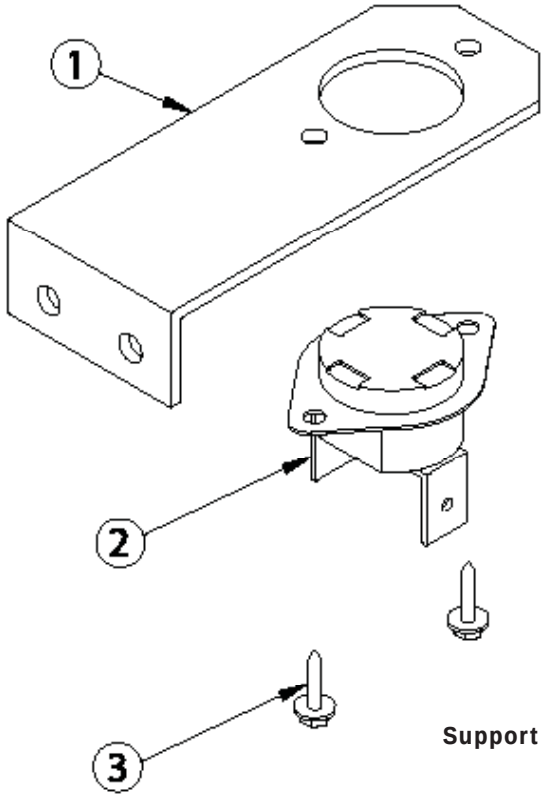

Support à 3 sections illustré

Nº d'article	Description	Nº de pièce	Qté
1	SUPPORT DE CAPTEUR DE TEMPÉRATURE À 2 SECTIONS (limiteur de retour)	32611001	1
	SUPPORT DE CAPTEUR DE TEMPÉRATURE À 3 SECTIONS (limiteur de retour)	3262001	1
	SUPPORT DE CAPTEUR DE TEMPÉRATURE À 4 SECTIONS (limiteur de retour)	109008517	1
	SUPPORT DE CAPTEUR DE TEMPÉRATURE À 5 SECTIONS (limiteur de retour)	109008518	1
2	THERMOSTAT À COMMANDE DE TEMPÉRATURE FIXE (LIMITEUR DE RETOUR ET SOUPAPE DE DÉCHARGE)	AQ02101	1
3	VIS À TÊTE HEX nº 6 x ¼	HW06501	2

Le limiteur de retour se trouve sur la base; la soupape de décharge se trouve sur le collecteur de tuyau d'évacuation.

REMARQUE : Les quantités ci-dessus sont pour chaque interrupteur.

GAINE DE LA CHAUDIÈRE

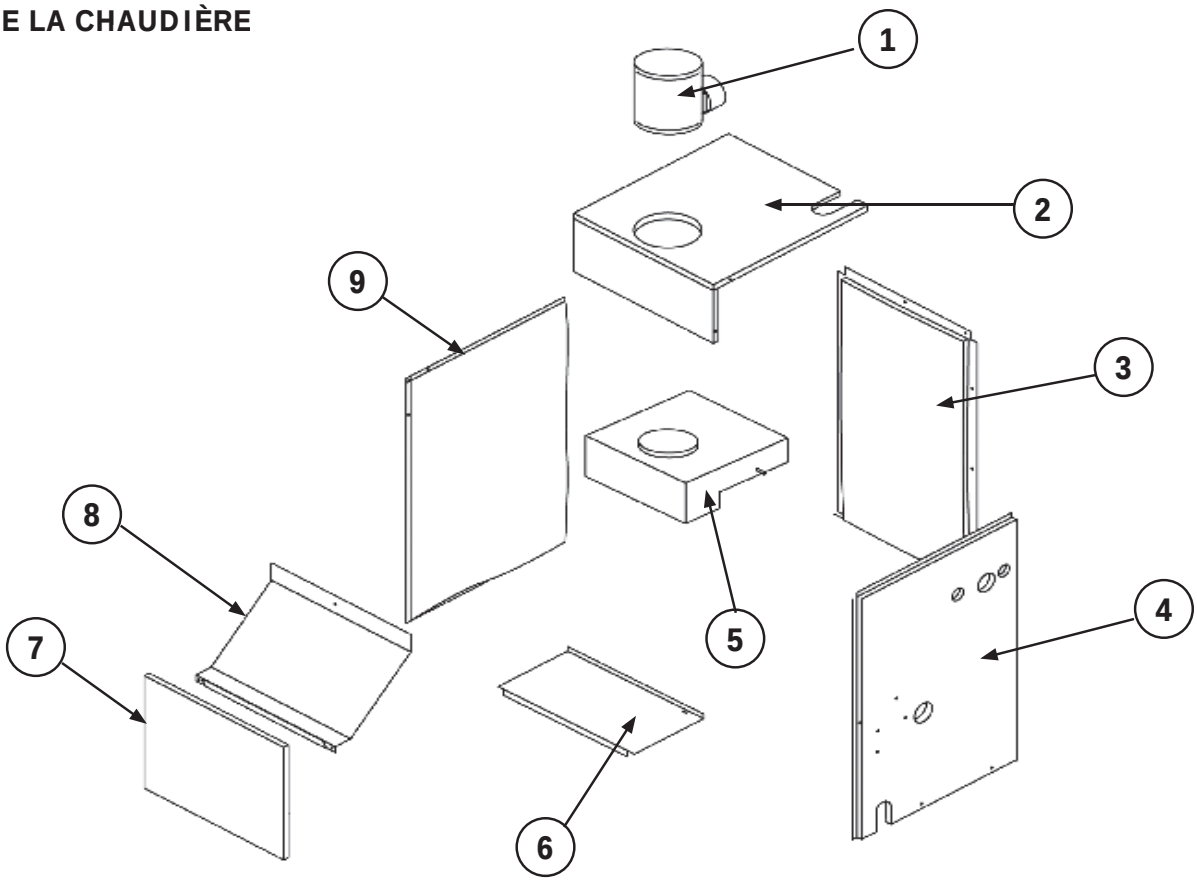

Article N°	DESCRIPTION	N° de pièce(MGB)	Qté
1	REGISTRE 4 po 50	240006936	1
	REGISTRE 5 po 75	240006937	
	REGISTRE 6 po 100 et 125	240006938	
	REGISTRE 7 po 150 et 170	240006939	
	REGISTRE 8 po 200	240006940	
2	PANNEAU - SUPÉRIEUR 50	31621501AC	1
	PANNEAU - SUPÉRIEUR 75 et 100	31621501AC	
	PANNEAU - SUPÉRIEUR 125	31621501AC	
	PANNEAU - SUPÉRIEUR 150	31621501AC	
	PANNEAU - SUPÉRIEUR 170 et 200	31621501AC	
3	PANNEAU - ARRIÈRE 50	3162601AC	1
	PANNEAU - ARRIÈRE 75 et 100	3162602AC	
	PANNEAU - ARRIÈRE 125 et 150	3162603AC	
	PANNEAU - ARRIÈRE 170 et 200	3162604AC	
4	PANNEAU - DROIT	109008633AD	1
5	COLLECTEUR DE TUYAU D'ÉVACUATION 50	3462101	1
	COLLECTEUR DE TUYAU D'ÉVACUATION 75	3462108	
	COLLECTEUR DE TUYAU D'ÉVACUATION 100	3462102	
	COLLECTEUR DE TUYAU D'ÉVACUATION 125	3462107	
	COLLECTEUR DE TUYAU D'ÉVACUATION 150	3462103	
	COLLECTEUR DE TUYAU D'ÉVACUATION 170	3462109	
	COLLECTEUR DE TUYAU D'ÉVACUATION 200	3462104	

Article N°	DESCRIPTION	N° de pièce	Qté
6	PANNEAU - BASE 50	3161201AC	1
	PANNEAU - BASE 75 et 100	3161202AC	
	PANNEAU - BASE 125 et 150	3161203AC	
	PANNEAU - BASE 170 et 200	3161204AC	
7	PANNEAU INFÉRIEUR D'ACCÈS 50	3161101AC	
	PANNEAU INFÉRIEUR D'ACCÈS 75 et 100	3161102AC	
	PANNEAU INFÉRIEUR D'ACCÈS 125 et 150	3161103AC	
	PANNEAU INFÉRIEUR D'ACCÈS 170 et 200	3161104AC	
8	DÉFLECTEUR DE TIRAGE 50	3162501AC	1
	DÉFLECTEUR DE TIRAGE 75 et 100	3162502AC	
	DÉFLECTEUR DE TIRAGE 125 et 150	3162503AC	
	DÉFLECTEUR DE TIRAGE 170 et 200	3162504AC	
9	PANNEAU - GAUCHE	3162708AD	
10	PANNEAU SUPÉRIEUR D'ACCÈS 50	31621201AC	1
	PANNEAU SUPÉRIEUR D'ACCÈS 75 et 100	31621202AC	
	PANNEAU SUPÉRIEUR D'ACCÈS 125	31621203AC	
	PANNEAU SUPÉRIEUR D'ACCÈS 150	31621204AC	
	PANNEAU SUPÉRIEUR D'ACCÈS 170 et 200	31621205AC	

VEILLEUSE PERMANENTE

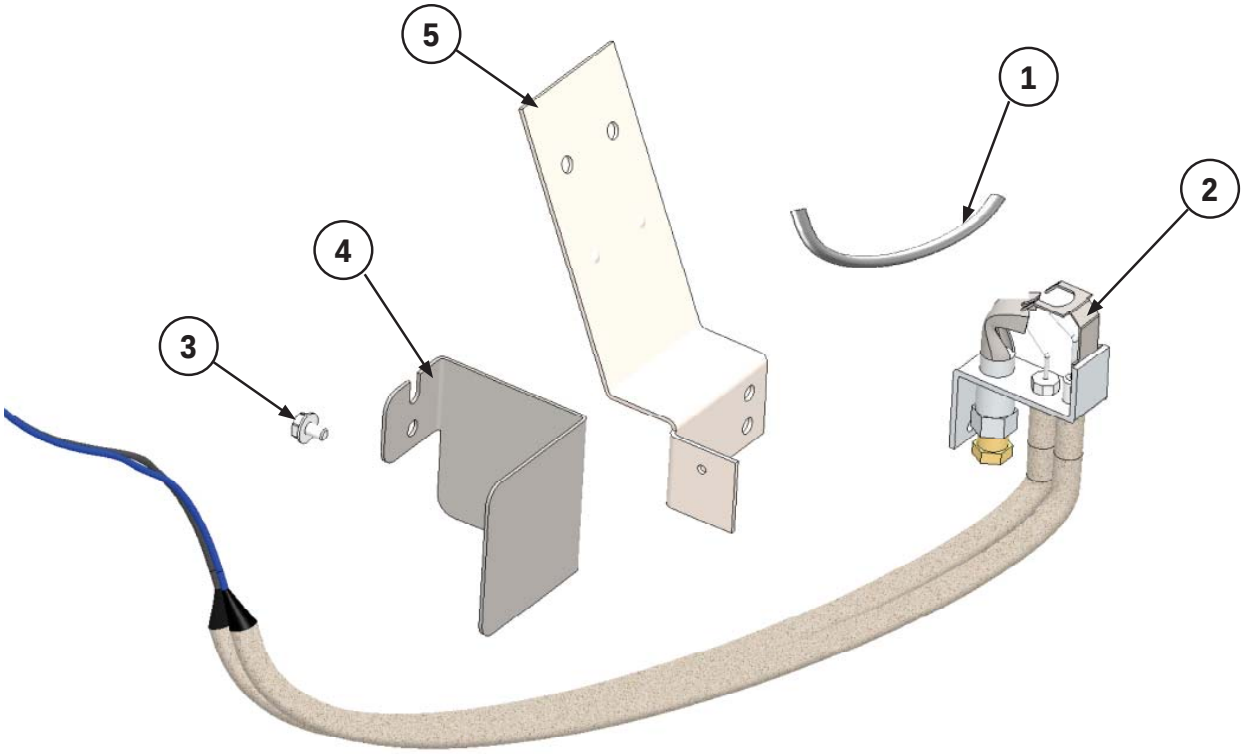

Trousse de veilleuse à étincelles - gaz naturel et gaz propane / PL 550002585		
Article	**Description**	**Qté**
1	TUBE PILOTE, 1/8 po x 24 po	1
2	GAZ NATUREL VEILLEUSE	1
3	VIS À SUPPORT	1
4	ÉCRAN DE VEILLEUSE	1
5	TROUSSE DE SUPPORT À VEILLEUSE	1
*	ORIFICE DE PL	1
*	RACCORDEMENT RÉDUCTEUR (14662087)	1
* Non représenté		

CANALISATIONS ET COMMANDES

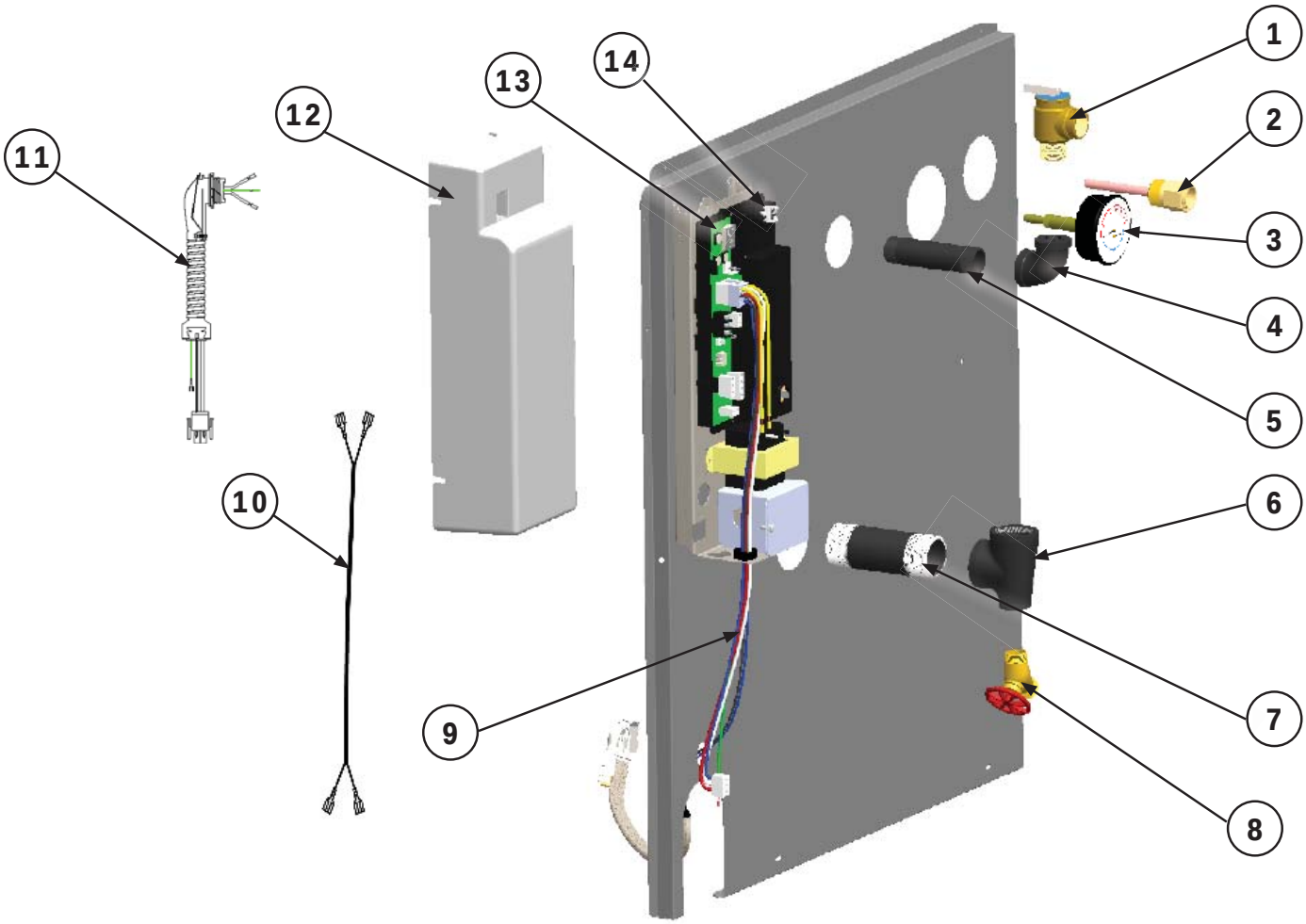

ARTICLE	DESCRIPTION	N° de pièce	QTÉ
1	SOUPAPE DE SÛRETÉ nº 30	VR-001.01	1
2	PUITS ¾ po x 1½ po	1635001	1
3	JAUGE THÉRALTIMÈTRE	GA-001.00	1
4	TUYAU - COUDE ¾ po 90°	PF-002.04	1
5	TUYAU - MAMELON ¾ po x 4 po	PF-005.11	1
6	TUYAU - TÉ 1 ¼ x ¾ x 1 ¼ NPT	PF-008.03	1
7	TUYAU - À MAMELON 1 ¼ x 4 ½ NPT	PF-006.07	1
8	AVALOIR - COURT	240009323	1
9	CÂBLE À HAUTE TENSION	240009194	1
	CÂBLE À BASSE TENSION	240009195	1
10	CÂBLAGE DE RETOUR/DÉCHARGE 28 po	37513301	2
11	FAISCEAU DE CÂBLES CIRCULATEUR 60 po	240008767	1
12	COUVERCLE DE COMMANDES	108000193	1
13	MODULE COMMANDE (SE TROUVE EN PAGE 7)	Sans objet	1
14	COLLIER nº 3600 BLANC	EF03601	2

MODULE DE COMMANDE

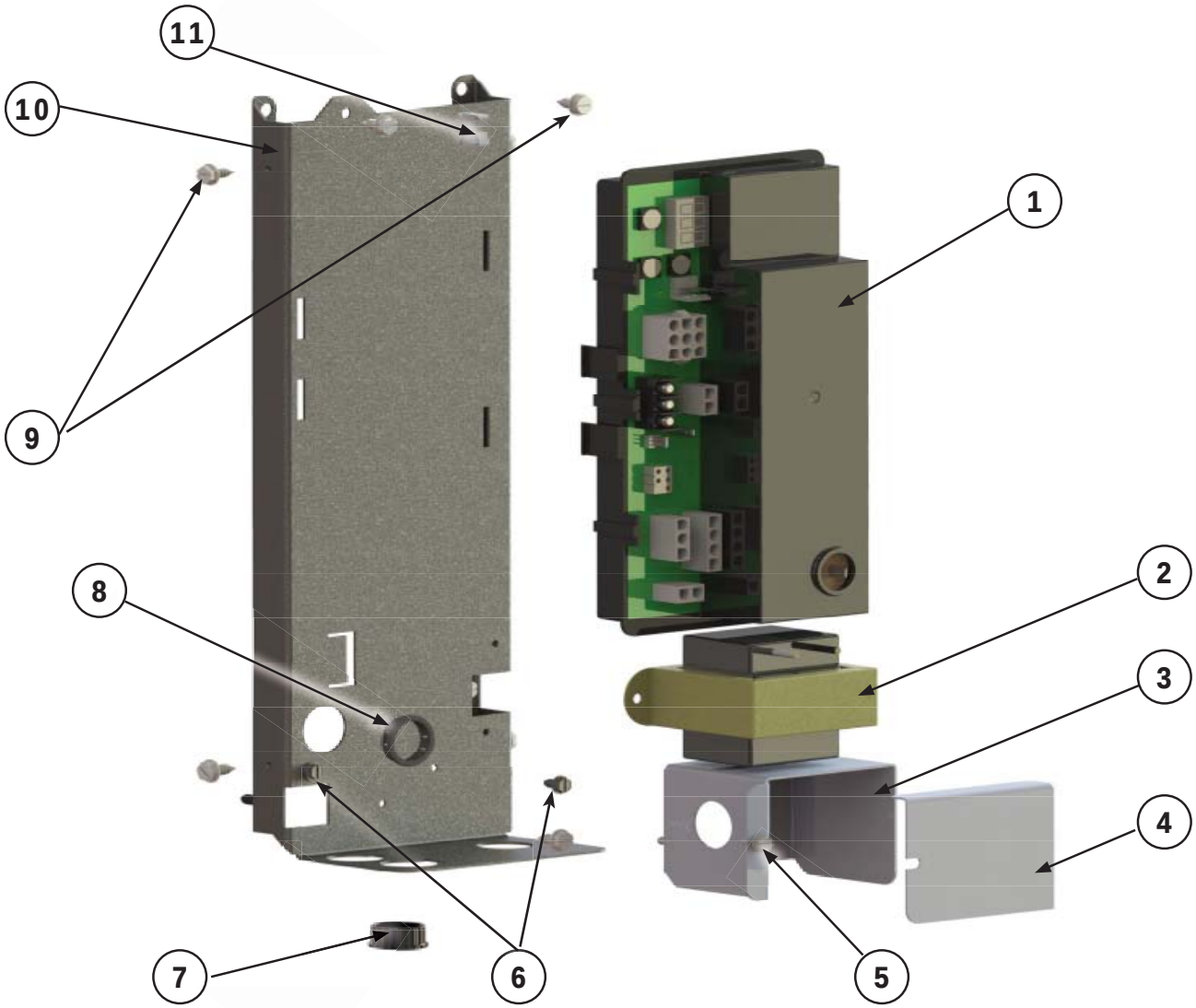

ARTICLE	DESCRIPTION	N° de pièce	QTÉ
1	Module de commande	240008781	1
2	Transformateur 50 VA	240008782	1
3	BOÎTE DE JONCTION	109008634	1
4	COUVERCLE DE BOÎTE DE JONCTION	109008335	1
5	VIS, 8 x ½, POINTE B	20100021	4
6	VIS DE MISE À LA TERRE Nº 8	HW07701	2
7	OEILLET, PLASTIQUE ⅞ PO	14693011	1
8	OEILLET, PLASTIQUE ⅞ PO	20600023	1
9	VIS, Nº 10 x ½ po, POINTE A	14695074	8
10	PANNEAU DE COMMANDE	109008507	1
11	GARDE CÂBLE	EF03601	1
*	CAPTEUR, 36 PO	240007732	1
*	AGRAFE DE CAPTEUR	240008013	1
*	FAISCEAU DE CÂBLES DU REGISTRE	240006309	1
* NON PRÉSENTÉ			