Mode d'emploi de la trousse de conversion
GAZ NATUREL VERS PL ET PL VERS GAZ NATUREL
050 Trousse nº 550002303,
075 Trousse nº 550002304,
100 Trousse nº 550002305,
150 Trousse nº 550002306,
200 Trousse nº 550002307

⚠ AVERTISSEMENT

L'installation de cette trousse de conversion doit être effectuée par une entreprise d'entretien qualifiée, dans le respect des directives du fabricant et des normes et exigences émises par les autorités réglementaires locales. Négliger de suivre ces directives à la lettre pourrait provoquer un incendie, une explosion ou la production de monoxyde de carbone entraînant des dégâts matériels, des blessures ou la mort. Une entreprise d'entretien qualifiée doit être chargée de l'installation adéquate de cette trousse de conversion. L'installation n'est pas adéquate et complète tant que le fonctionnement de l'appareil transformé n'a pas été vérifié en respectant les directives du fabricant fournies avec la trousse de conversion.

⚠ ATTENTION

Couper l'approvisionnement en gaz à l'aide du robinet avant de débrancher l'alimentation électrique pour effectuer la conversion.

Conversion d'une chaudière du gaz naturel au PL :

1. Enlever le veston supérieur de la chaudière.
2. Suivre les directives de la rubrique « POUR COUPER L'ALIMENTATION EN GAZ DE L'APPAREIL ».
3. Détacher délicatement le corps du module Venturi de la soupape de gaz en retirant 3 vis T-20.
4. Insérer l'orifice de PL dans le joint torique, tel qu'illustré à la figure 1. Consulter le tableau 1 pour savoir quelles sont les dimensions de l'orifice.
5. Raccorder le corps du module Venturi à l'aide de 3 vis T-20.
6. Remettre la paroi en place.
7. Placer les étiquettes sur la chaudière tel qu'illustré à la figure 2.
8. Suivre les directives de la section « Procédure de démarrage » du manuel d'installation, d'emploi et d'entretien touchant les démarches de démarrage et de vérification.

Figure 1 : Détacher le corps du module Venturi de la soupape de gaz

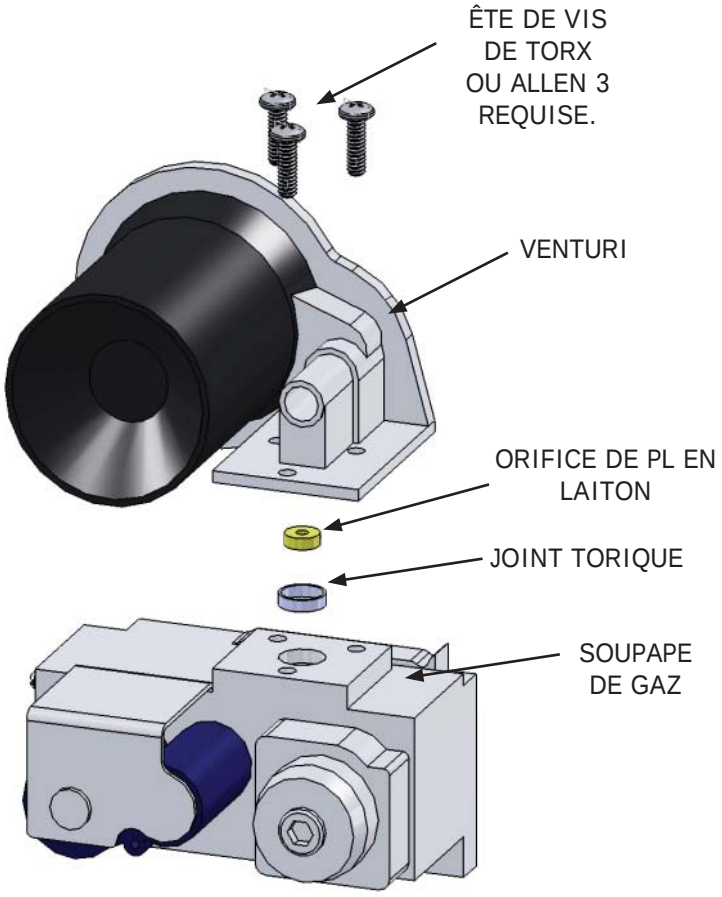

Orifice de PL en laiton type

N/P 240008957F, rév. A [04/2011]

Conversion d'une chaudière du PL au gaz naturel :

1. Enlever le veston supérieur de la chaudière.
2. Détacher délicatement le corps du module Venturi de la soupape de gaz en retirant 3 vis T-20.
3. Retirer l'orifice tel qu'illustré à la figure 1, en laissant le joint torique en place.
4. Raccorder le corps du module Venturi à l'aide de 3 vis T-20.
5. Remettre la paroi en place.
6. Placer les étiquettes sur la chaudière tel qu'illustré à la figure 2.
7. Suivre les directives de la section « Procédure de démarrage » du manuel d'installation, d'emploi et d'entretien touchant les démarches de démarrage et de vérification.

Tableau 1 – Orifice de gaz de PL type

Tableau de l'orifice de propane		
Modèle	**N° de pièce**	**Dimension**
050	240008864	3,8 mm
075	1350018	3,9 mm
100	240008263	3,9 mm
150	240008865	5,4 mm
200	240008866	5,9 mm

Figure - 2 Emplacement de l'étiquette de conversion

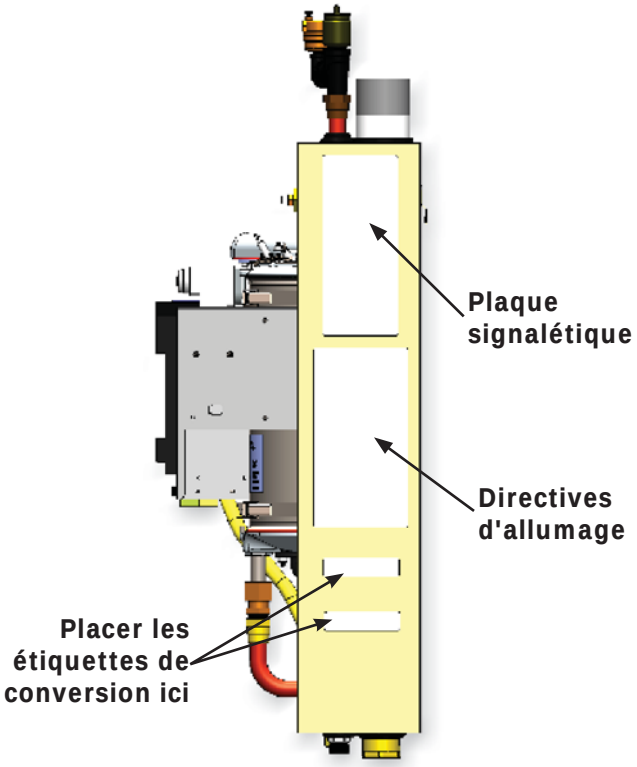

Tableau 2 - Listes de pièces

050 Trousse de conversion de gaz nº 550002303		
DESCRIPTION	PART #	QTY
Orifice, PL -3,8 mm	240008864	1
Étiquette, « Conversion effectuée par »	240008688	2
Étiquette, plaque de conversion « NAT. vers PL »	240008961	1
Étiquette, plaque de conversion « PL vers NAT. »	240008962	1
Mode d'emploi	240008957	1

075 Trousse de conversion de gaz nº 550002304		
DESCRIPTION	PART #	QTY
Orifice, PL - 3,9 mm	1350018	1
Étiquette, « Conversion effectuée par »	240008688	2
Étiquette, plaque de conversion « NAT. vers PL »	240008961	1
Étiquette, plaque de conversion « PL vers NAT. »	240008962	1
Mode d'emploi	240008957	1

100 Trousse de conversion de gaz nº 550002305		
DESCRIPTION	PART #	QTY
Orifice, PL - 3,9 mm	240008263	1
Étiquette, « Conversion effectuée par »	240008688	2
Étiquette, plaque de conversion « NAT. vers PL »	240008961	1
Étiquette, plaque de conversion « PL vers NAT. »	240008962	1
Mode d'emploi	240008957	1

150 Trousse de conversion de gaz nº 550002306		
DESCRIPTION	PART #	QTY
Orifice, PL - 5,4 mm	240008865	1
Étiquette, « Conversion effectuée par »	240008688	2
Étiquette, plaque de conversion « NAT. vers PL »	240008961	1
Étiquette, plaque de conversion « PL vers NAT. »	240008962	1
Mode d'emploi	240008957	1

200 Trousse de conversion de gaz nº 550002307		
DESCRIPTION	PART #	QTY
Orifice, 5,9 mm		
Étiquette, « Conversion effectuée par »	240008866	1
Label, "Converted By"	240008688	2
Étiquette, plaque de conversion « NAT. vers PL »	240008961	1
Étiquette, plaque de conversion « PL vers NAT. »	240008962	1
Mode d'emploi	240008957	1