ODV-B

CHAUDIÈRES AU GAZ
POUR EAU CHAUDE PROPULSÉE

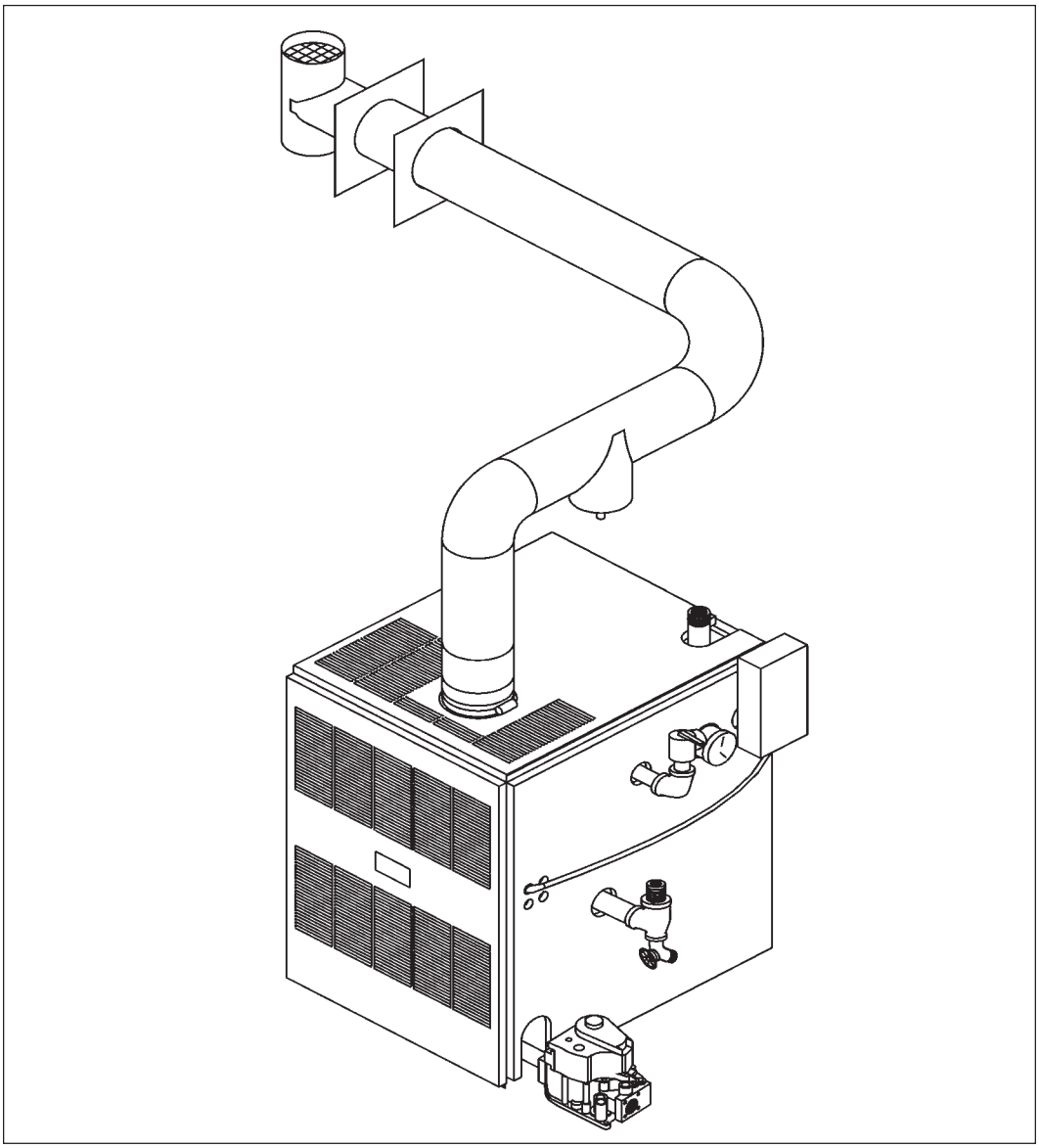

ADDENDUM DE LA VENTILATION

Olsen
Heating & Cooling Products

ECR International Ltd. - Olsen Division • P.O. Box 900 • Wallaceburg, Ont. N8A5E5

TABLE DES MATIÈRES

TUYAUTERIE HORIZONTALE ..... PAGES 1-10
MISES EN GARDE ..... PAGE 1
INSTALLATION ..... PAGES 2-3
INSTALLATION TYPIQUE ..... PAGE 4
COMPOSANTES DE LA TUYAUTERIE FLEX-L ..... PAGE 5
COMPOSANTES DE LA TUYAUTERIE HEAT FAB ..... PAGE 6
COMPOSANTES DE LA TUYAUTERIE Z-FLEX ..... PAGE 7
COMPOSANTES DE LA TUYAUTERIE PROTECH ..... PAGE 8
CONDUITS D'ÉCOULEMENT DE LA CONDENSATION ..... PAGE 9
EMPLACEMENT DE LA TERMINAISON DU TUYAU ..... PAGES 9-10

TUYAUTERIE POUR LA VENTILATION VERTICALE ..... PAGES 11-18
INSTALLATION ..... PAGE 11-16
TUYAU DE TYPE B POUR UN SEUL APPAREIL ..... PAGE 16
TUYAU DE TYPE B POUR APPAREIL JUMELÉ ..... PAGE 17
INSTALLATION DE TUYAU DE CATÉGORIE I ..... PAGE 18

INSTRUCTIONS POUR L'INSTALLATION DU TUYAU DE VENTILATION HORIZONTAL
(À TRAVERS LE MUR)

CETTE CHAUDIÈRE A ÉTÉ CONÇUE ET CERTIFIÉE POUR ÊTRE INSTALLÉE AVEC LES SYSTÈMES DE VENTILATION SUIVANTS.

COMPAGNIE	**HEAT-FAB®**	**FLEX-L®**	**Z-FLEX®**	**ProTech®**
PRODUIT	**SAF-T-VENT™**	**STAR-34™**	**Z-VENT™**	**FasNSeal™**

AVERTISSEMENT: LE TUYAU DE VENTILATION ET LES RACCORDS MENTIONNÉS CI-DESSUS SONT UTILISÉS AVEC LES APPAREILS DE CATÉGORIE III ET IV QUI BRÛLENT DU GAZ. NE PAS SE SERVIR DE CE GENRE DE TUYAU ET DE CES RACCORDS POUR VENTILER LES APPAREILS QUI BRÛLENT DU COMBUSTIBLE TEL QUE DU BOIS, DE L'HUILE, DU KÉROSÈNE OU DU CHARBON.

AVERTISSEMENT: NE PAS SE SERVIR DE CE TUYAU DE VENTILATION ET DE CES RACCORDS POUR VENTILER LES INCINÉRATEURS DE N'IMPORTE QUEL GENRE.

MISES EN GARDE:

1. POUR FAIRE CORRECTEMENT L'INSTALLATION DU SYSTÈME DE VENTILATION, LIRE TOUTES CES INSTRUCTIONS ET SE RÉFÉRER AUX INSTRUCTIONS DU MANUFACTURIER.
2. SI ON N'UTILISE PAS CE SYSTÈME DE VENTILATION. LA GARANTIE DES MANUFACTURIERS SERA NULLE ET COMME PROVOQUERA LA DÉTÉRIORATION RAPIDE DU SYSTÈME DE VENTILATION, QUI SERA UN HASARD POTENTIEL POUR LA SANTÉ.
3. UNE INSTALLATION DE VENTILATION DÉFECTUEUSE PEUT LAISSER ÉCHAPPER DES ÉMANATIONS TOXIQUES DANS LES ENDROITS HABITABLES. CELA PEUT AUSSI CAUSER DES BLESSURES CORPORELLES SÉRIEUSES OU DU DOMMAGE À LA PROPRIÉTÉ. LE FONCTIONNEMENT DE LA VENTILATION PEUT AUSSI ÊTRE AFFECTÉ PAR UN ASSEMBLAGE INEXACT.
4. IL FAUT INSTALLER DES TUYAUX SÉPARÉS POUR LES APPAREILS QUI ONT UN TIRAGE FORCÉ ET LES APPAREILS QUI ONT UN TIRAGE NATUREL. LA VENTILATION COMMUNE DES APPAREILS QUI ONT UN TIRAGE NATUREL ET UN TIRAGE FORCÉ PEUT LAISSER ÉCHAPPER DES GAZ TOXIQUES DANS LE TIRAGE NATUREL DE L'APPAREIL AU LIEU D'ÊTRE EXPULSÉS À L'EXTÉRIEUR.. RESPIRER LES GAZ D'ÉCHAPPEMENT PEUT CAUSER DES BLESSURES PERSONNELLES SÉRIEUSES OU LA MORT.

MISE EN GARDE: **TOUTES LES INSTALLATIONS DES CHAUDIÈRES ET DE MISE À L'AIR LIBRE DEVRAIENT ÊTRE FAITES SEULEMENT PAR UN EXPERT QUALIFIÉ ET SELON LE MANUEL APPROPRIÉ D'OLSEN. L'INSTALLATION OU LA VENTILATION D'UNE CHAUDIÈRE OU DE TOUT AUTRE APPAREIL AU GAZ AVEC DES MATÉRIAUX OU PAR DES MÉTHODES INADAPTÉS PEUT CAUSER DES BLESSURES SÉRIEUSES OU LA MORT PAR LE FEU OU L'ASPHYXIE VENANT DES GAZ TOXIQUES TEL QUE L'OXYDE DE CARBONE QUI EST SANS ODEUR ET INVISIBLE.**

INSTALLATION DE LA VENTILATION HORIZONTALE:

A. Les chaudières mentionnées dans cette section sont conçues et certifiées comme étant de CATÉGORIE 3 pour la ventilation mais seulement quand elles sont installées avec les composantes de système de ventilation spécifiées par le manufacturier et que le tout est installé selon ses instructions.
B. Installer le tuyau de ventilation en commençant au raccord de tuyau en montant vers le capuchon du tuyau.
C. Les tuyaux de ventilation et les raccords NE DOIVENT PAS passer dans, à travers, ou à l'intérieur d'un autre tuyau, tel qu'une cheminée en maçonnerie déjà existante ou une cheminée préfabriquée. (L'installation qui est recommandée est démontrée à la figure 1 en page 3, l'installation qui est démontrée à la figure 2 en page 3 n'est pas acceptable).
D. Longueurs du tuyau de ventilation. La longueur maximum est la longueur additionnée du tuyau droit à l'horizontale et à la verticale et aussi l'équivalent des longueurs des coudes si ceux-ci étaient placés en ligne droite. Les longueurs requises pour chaque chaudière sont les suivantes:

		LONGUEURS DE TUYAU DE VENTILATION		
	Dia.du	LONGUEURS	DE TUYAU	ÉQUIV.
Modèle ODV50/100	tuyau de vent. 3"	Maximum 30' avec Té de condensation & 2	Minimum 2' avec 1 Coude	Pi. par raccord 5'
ODV125	3"	Coudes 25' avec 1 Coude	2' avec 1 Coude	5'
ODV150/200	4"	30' avec 1 Coude	2' avec 1 Coude	5'

Exemple: 20 pieds de tuyau de ventilation avec 1 coude Équivaut à 15 pieds de tuyau de ventilation avec 2 coudes. Note, le siphon de condensation n'est pas requis avec les modèles ODV150 / 200.

E. Le tuyau de ventilation doit avoir une pente montante d'au moins 1 pouce pour chaque pied à partir de la chaudière.
F. Aucune section du tuyau de ventilation ne doit avoir d'inclinaison ou de fléchissement parce que la condensation pourrait s'y accumuler, voir la figure 3 à la page 3 pour un système de ventilation typique.
G. Supporter le tuyau de ventilation rigidement à tous les 5 pieds et aux coudes. On peut se servir de bandes d'acier pour plomberie.

Espaces libres et enclos. TOUS les tuyaux de ventilation et les raccords doivent être installés avec les espaces libres aux matériaux combustibles appropriés. Ces espaces libres s'appliquent aux tuyaux intérieurs et extérieurs, quels qu'ils soient, ouverts, fermés, horizontaux ou verticaux ou qu'ils passent à travers les plancher, les murs, les toitures, ou les espaces encadrés. Les espaces libres appropriés doivent aussi être observés pour les solives, les colombages, les faux-planchers, le contre-plaqué, les murs ou les enclos en plâtre, les enveloppes isolantes les chevrons, la toiture, et tout autre matériel combustible. L'espace libre minimum s'applique aussi aux fils électriques et à tous les genres d'isolation pour les édifices.

MISE EN GARDE: NE PAS ISOLER OU ENVELOPPER DE QUELQUE MANIÈRE QUE CE SOIT LES TUYAUX DE VENTILATION ET LES RACCORDS.

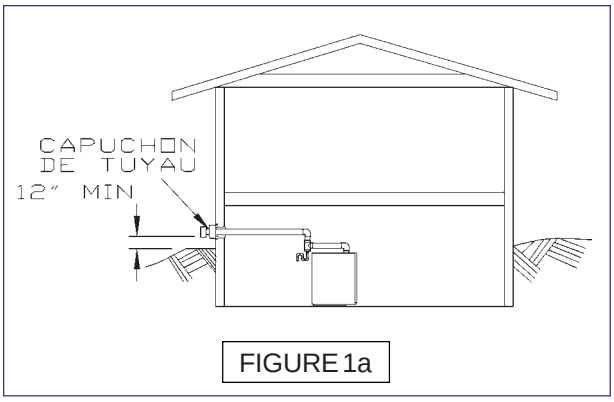

FIGURE 1a

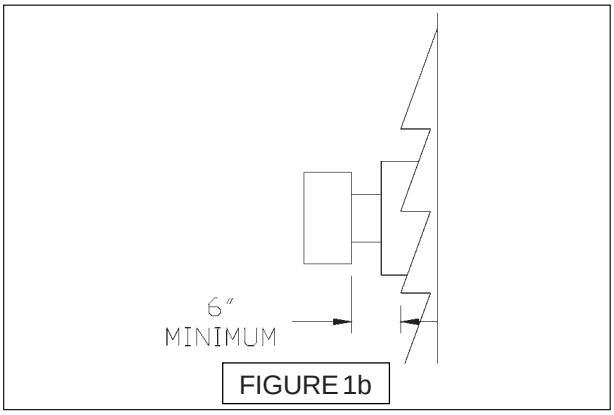

FIGURE 1b

Pour les longueurs horizontales de 3 pouces et de 4 pouces il faut maintenir un espace libre minimum de 6 pouces aux matériaux combustibles, aux fils électriques, et aux matériaux de construction.

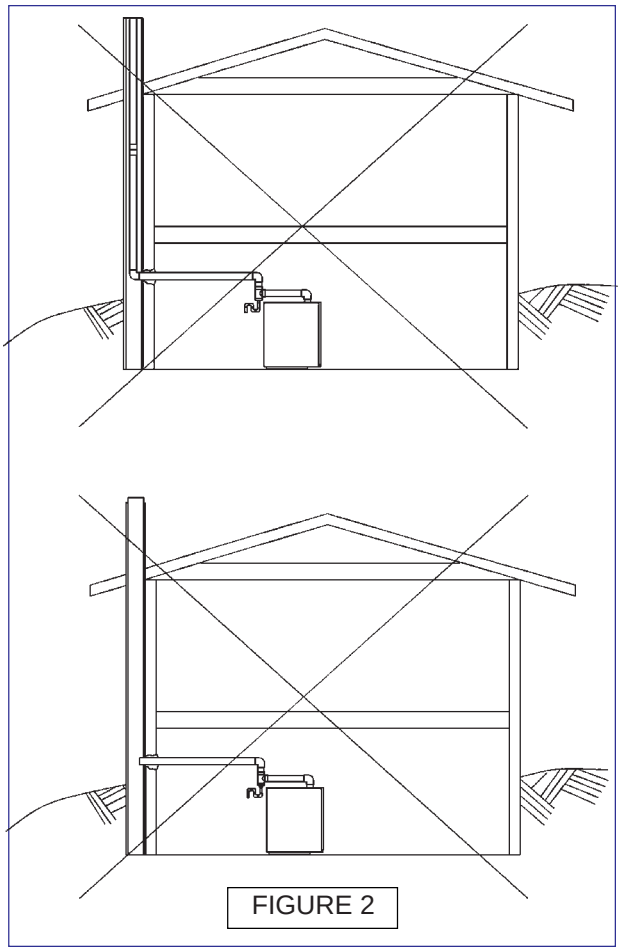

FIGURE 2

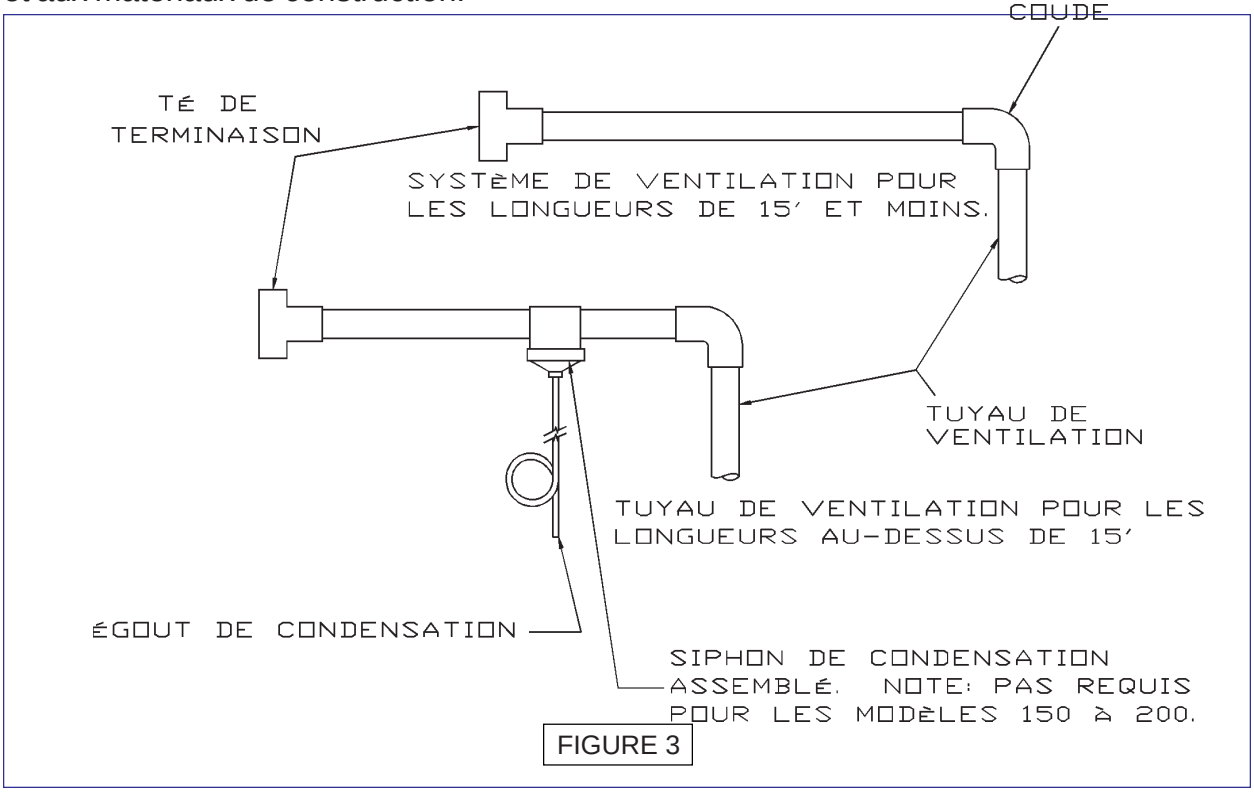

FIGURE 3

INSTALLATION TYPIQUE

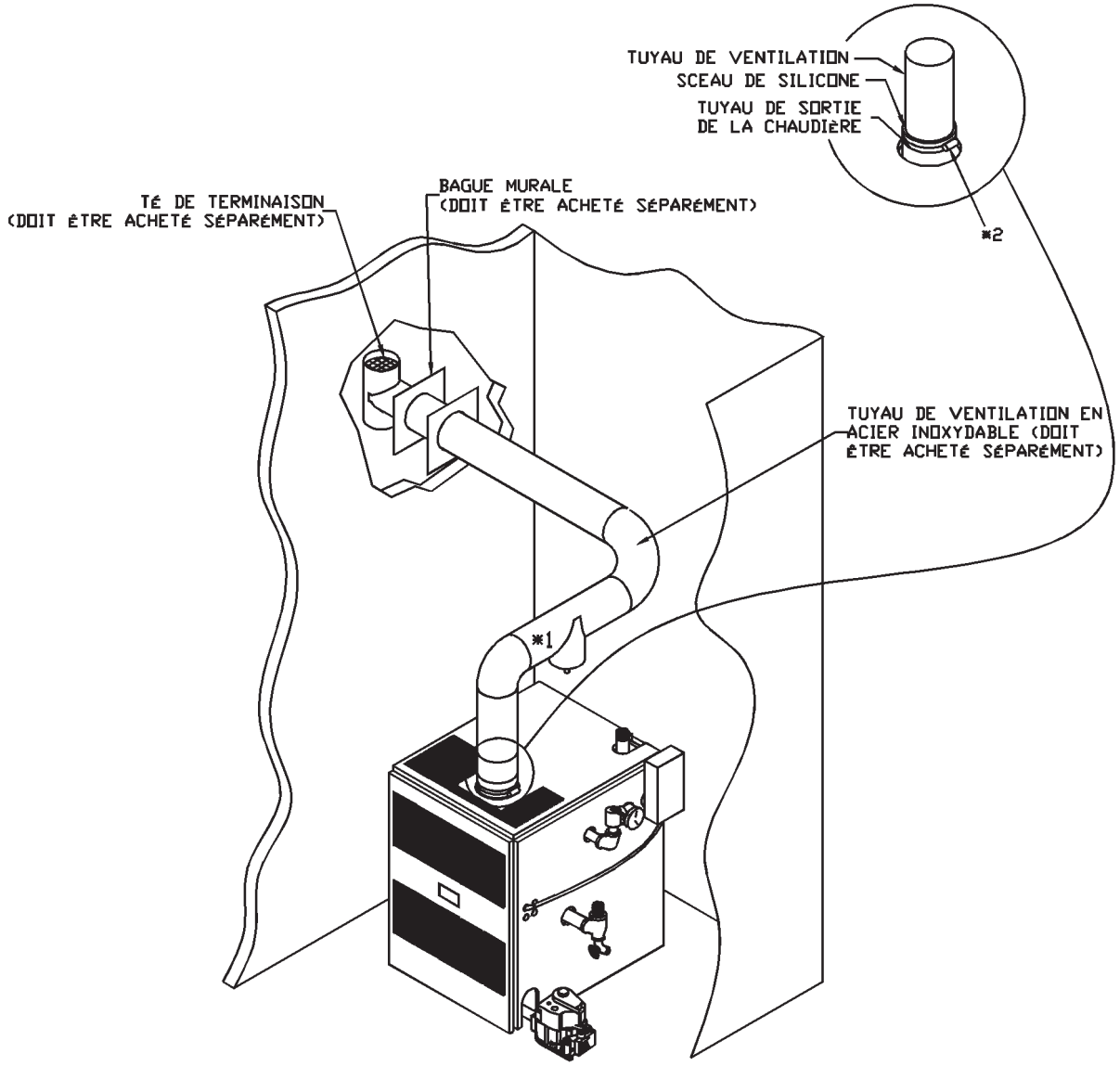

Notes:

***1 : Un té pour égout de condensation est requis seulement quand les longueurs horizontales de tuyau dépassent 10 pieds.**

***2 : Insérer le tuyau de ventilation dans le tuyau de sortie de la chaudière (raccord de tuyau), mettre du silicone tout autour du bord de la sortie et resserrer le collier de serrage.**

FIGURE 4

Composantes du Tuyau de Ventilation FLEX-L® et Star-34 ™

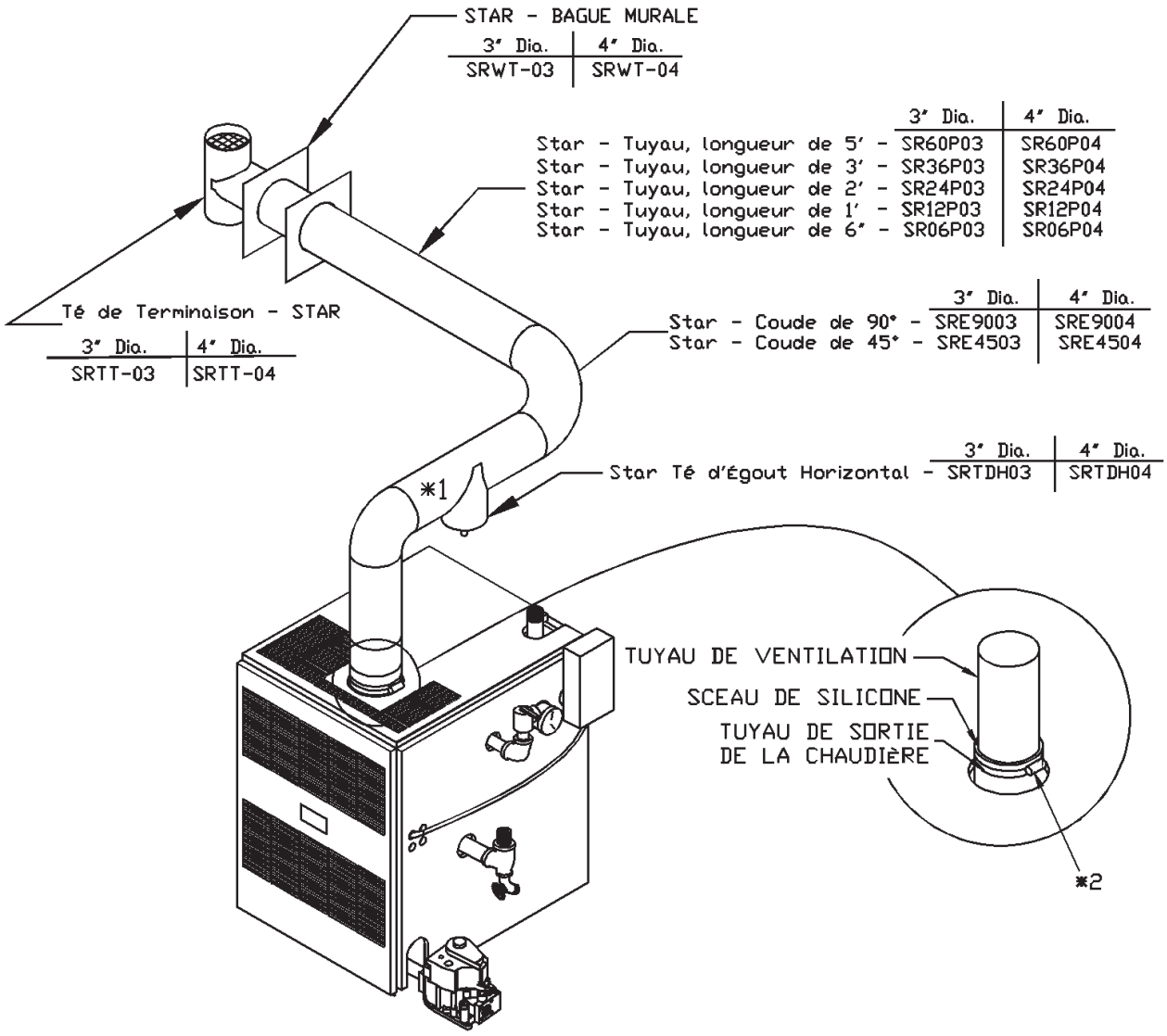

Notes:

***1 : Un té pour égout de condensation est requis seulement quand les longueurs horizontales de tuyau dépassent 10 pieds.**

***2 : Insérer le tuyau de ventilation dans le tuyau de sortie de la chaudière (raccord de tuyau), mettre du silicone tout autour du bord de la sortie et resserrer le collier de serrage.**

FIGURE 5

Composantes du Tuyau de Ventilation Heat Fab ® et Saf-t Vent ™

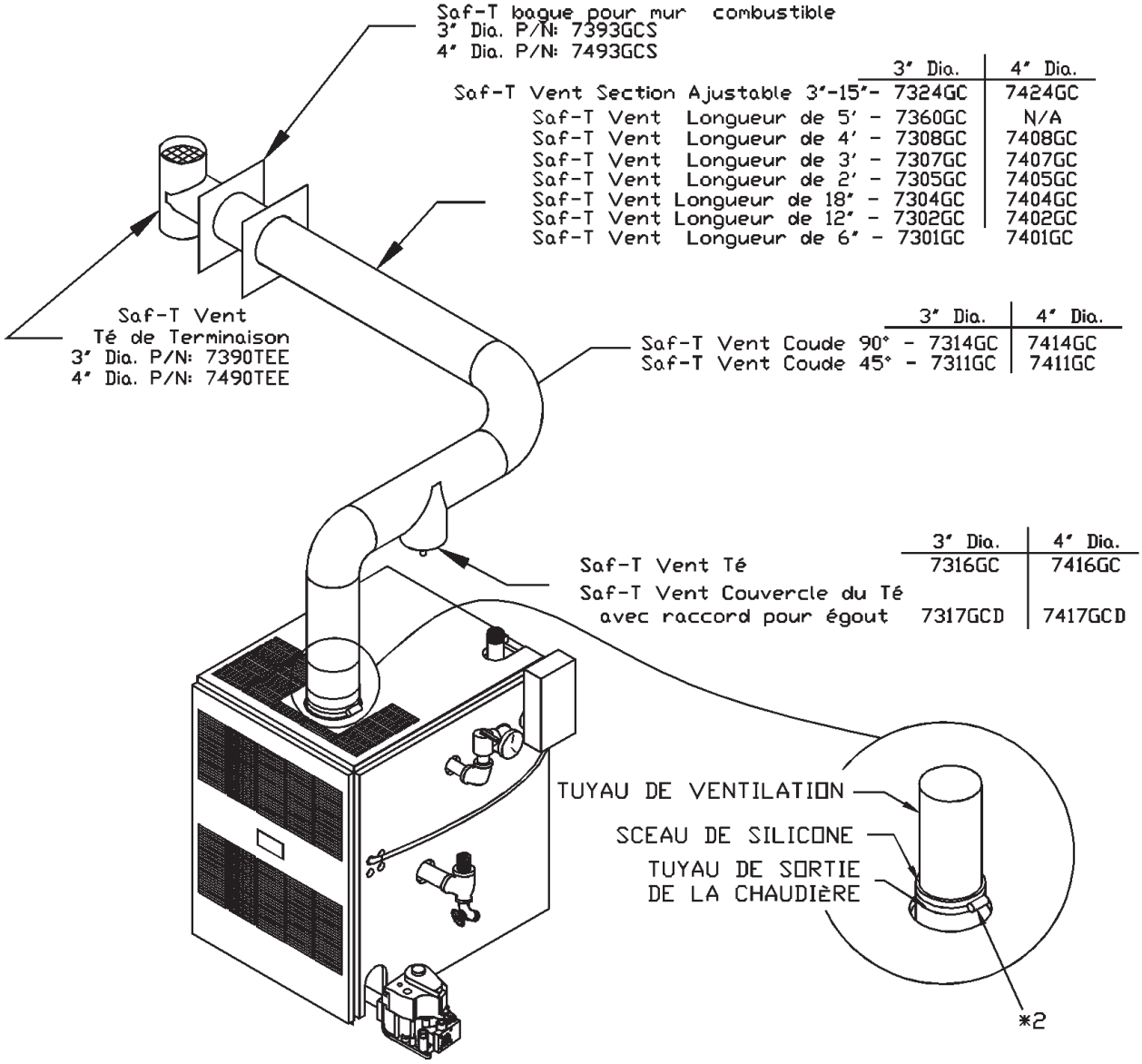

Notes:

***1 : Un té pour égout de condensation est requis seulement quand les longueurs horizontales de tuyau dépassent 10 pieds.**

***2 : Insérer le tuyau de ventilation dans le tuyau de sortie de la chaudière (raccord de tuyau), mettre du silicone tout autour du bord de la sortie et resserrer le collier de serrage.**

FIGURE 6

Composantes du Tuyau de Ventilation Z-Flex® et Z-Vent ™

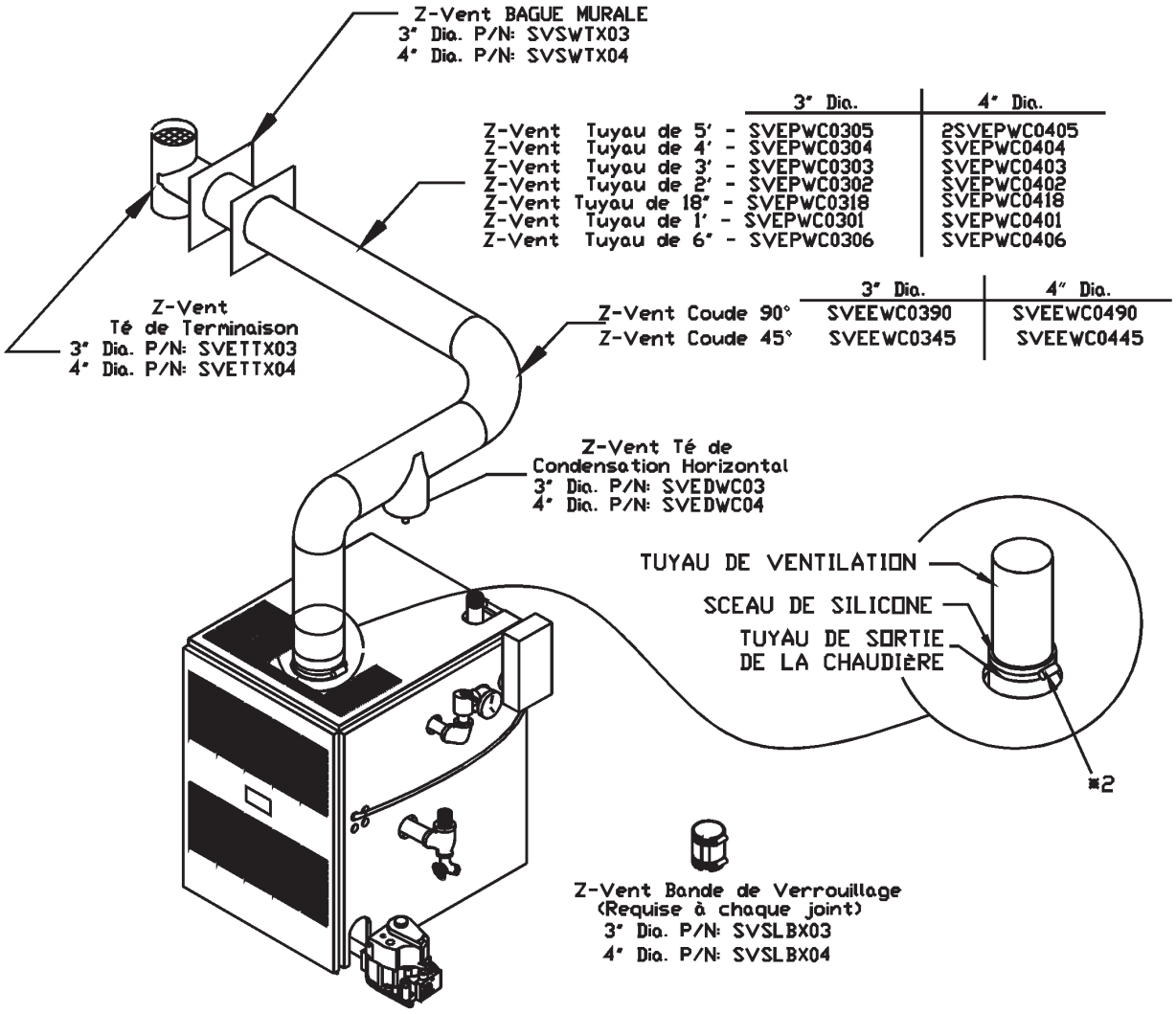

Notes:

***1 : Un té pour égout de condensation est requis seulement quand les longueurs horizontales de tuyau dépassent 10 pieds.**

***2 : Insérer le tuyau de ventilation dans le tuyau de sortie de la chaudière (raccord de tuyau), mettre du silicone tout autour du bord de la sortie et resserrer le collier de serrage.**

FIGURE 7

Composantes du Tuyau de Ventilation ProTech® et FasNSeal ™

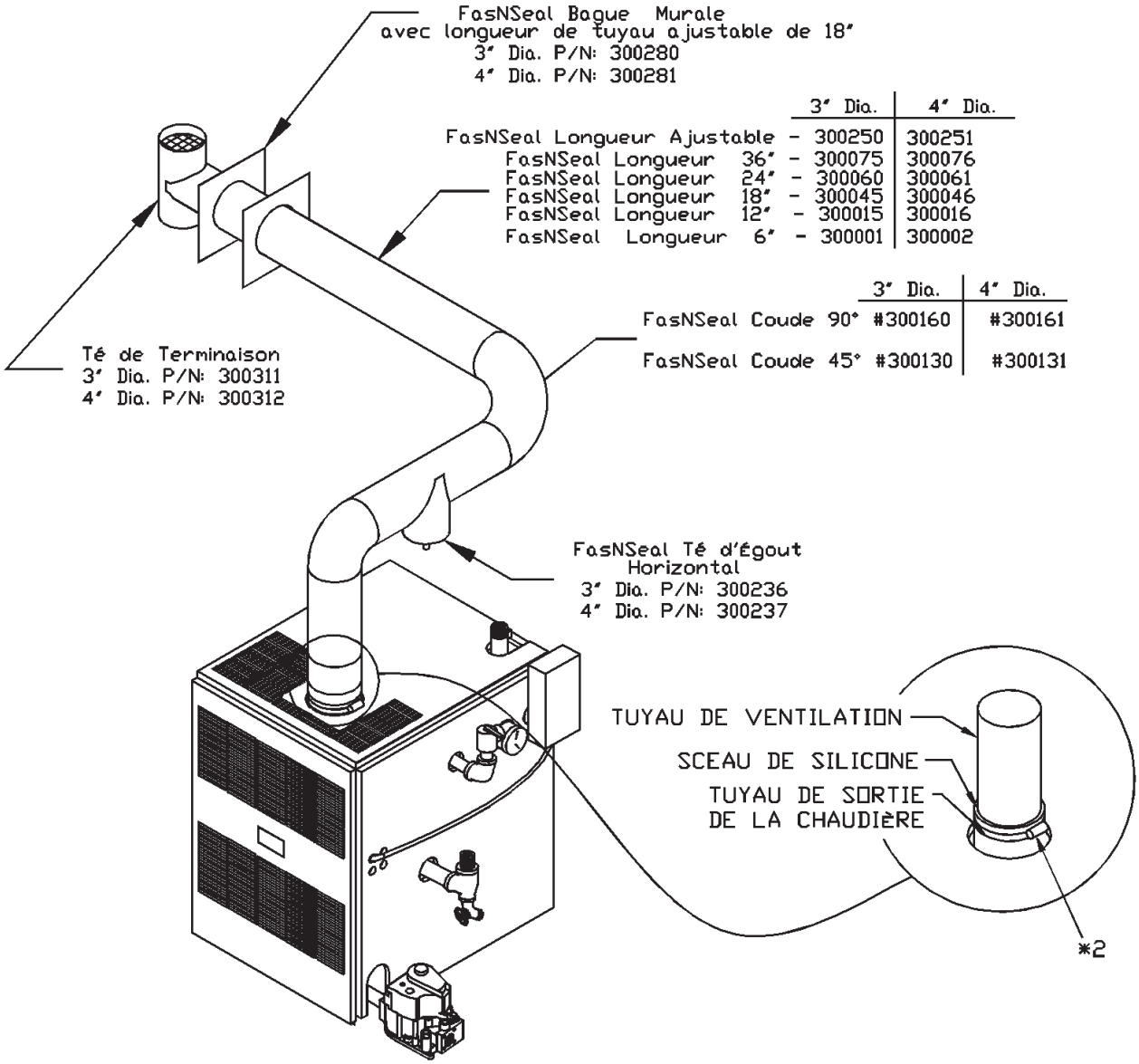

Notes:

***1 : Un té pour égout de condensation est requis seulement quand les longueurs horizontales de tuyau dépassent 10 pieds.**

***2 : Insérer le tuyau de ventilation dans le tuyau de sortie de la chaudière (raccord de tuyau), mettre du silicone tout autour du bord de la sortie et resserrer le collier de serrage.**

FIGURE 8

ÉGOUT DE CONDENSATION

(Note: L'égout de condensation n'est pas requis pour les modèles ODV 150 à 200)

⚠ MISE EN GARDE: NE PAS PLACER L'ÉGOUT DE CONDENSATION OÙ IL Y A RISQUE DE GEL.

LES ÉGOUTS DE CONDENSATION SONT REQUIS DANS LES TUYAUX SI UN TÉ DE CONDENSATION EST INSTALLÉ. LE RACCORD DE L'ÉGOUT DE CONDENSATION DOIT ÊTRE RACCORDÉ À UN ÉGOUT SANITAIRE POUR DISPOSER DU LIQUIDE DE CONDENSATION.

Se référer à la figure 9 ci-dessous pour les instructions suivantes.

L'égout de condensation est raccordé avec du tuyau flexible, qui a un diamètre intérieur de 3/8" (1 cm). Se référer aux "INSTRUCTIONS EN GÉNÉRAL POUR LE DÉMARRAGE SAISONNIER ET L'ENTRETIEN", dans le Manuel sur l'Installation afin de connaître les recommandations et la cédule de l'entretien.

1. **Tuyau Flexible Pour Égout De Condensation.** Dans le tuyau et tout près de l'appareil, installer un té avec une sortie. Fixer l'égout de condensation dans la sortie du bas avec de l'adhésif pour haute température. Raccorder la sortie de l'égout de condensation à du tuyau flexible qui est disponible commercialement (longueur minimum de 40"). En-dessous de la sortie de l'égout, faire un enroulement de 6" de diamètre dans du tuyau ID de 3/8", ou un enroulement de 9" de diamètre dans du tuyau ID de 5/8". Immobiliser l'enroulement avec une attache de plastique. L'autre bout du tuyau flexible doit être raccordé à un égout sanitaire. (Se servir d'une pompe pour la condensation si nécessaire).

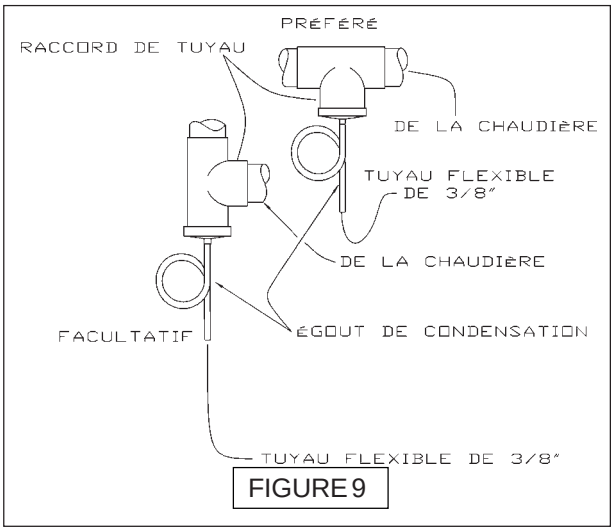

FIGURE 9

OÙ PLACER LA TERMINAISON DU TUYAU

A. À au moins 12 pouces au-dessus du niveau de la terre, ou à au moins 12 pouces au-dessus du niveau de l'accumulation normale anticipée de neige dans les endroits géographiques où il y a accumulation de neige.
B. À au moins 4 pieds de et non pas au-dessus de n'importe lesquelles portes ou fenêtres.
C. À au moins 3 pieds au-dessus d'une entrée d'air forcé située en dedans de 6 pieds horizontalement.
D. À au moins 6 pieds de l'entrée d'air de combustion d'un autre appareil.
E. À au moins 4 pieds horizontalement d'un compteur électrique, d'un compteur à gaz, des régulateurs et de l'équipement de relève.
F. Ne pas placer la terminaison du tuyau où il y a de la circulation comme les trottoirs, à moins que ce soit à 7 pieds au-dessus du niveau de la terre.
G. Ne pas placer la terminaison du tuyau trop proche des arbustes parce que les produits de fumée peuvent retarder la croissance ou les faire mourir.
H. Certains matériaux d'édifice peuvent être affectés par les produits de fumée qui sont expulsés proche des surfaces non protégées. Faire le scellage ou la protection des surfaces exposées avec du matériel résistant à la corrosion (tel qu'une feuille d'aluminium) peut être requis pour prévenir les taches ou la détérioration.
I. Au moment de l'installation, immobiliser le bouchon du tuyau à un mur non combustible ou à une bague de mur combustible. Se référer aux instructions des manufacturiers des tuyaux.
J. Voyez la dernière révision du NFGC, norme ANSI Z223.1. Quand installé au Canada :La dernière révision du CAN/CSA - B149code d'installation du gaz naturel et propane.

NOTE: S'IL Y A POTENTIEL DE VENTS EXCESSIFS, UNE CONSIDÉRATION SPÉCIALE DEVRA ÊTRE DONNÉE À L'EMPLACEMENT DE LA TERMINAISON POUR QU'ELLE NE SOIT PAS DU CÔTÉ DE L'ÉDIFICE QUI EST OPPOSÉ AUX VENTS.

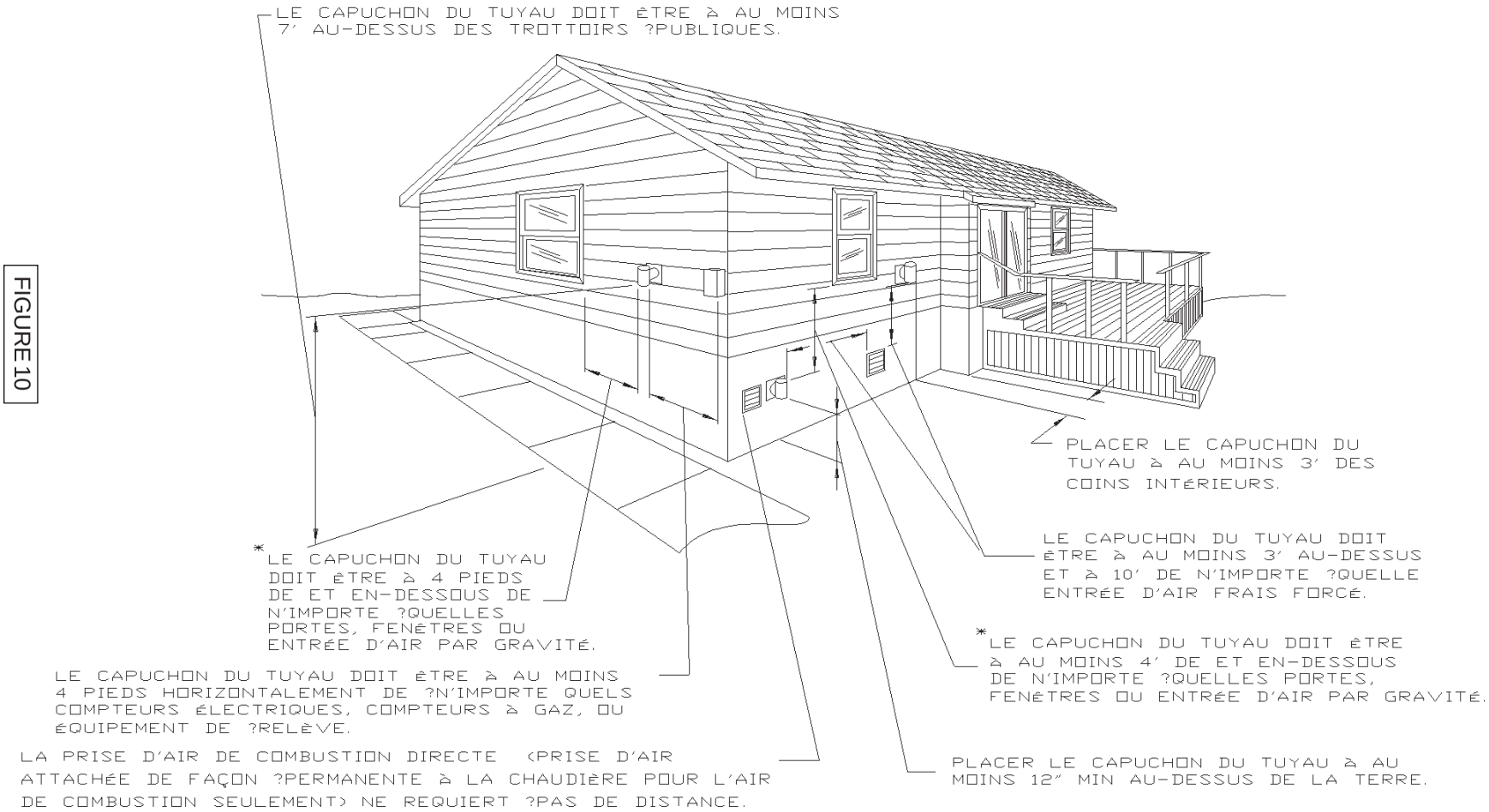

FIGURE 10

INSTRUCTIONS POUR L'INSTALLATION DU TUYAU DE VENTILATION VERTICAL

(POURVU POUR LA VENTILATION APPROPRIÉ À TRAVERS LE TOIT)

Exhalez la chaudière faisant la référence à la dernière révision de NFGC, la norme ANSI Z223-1(quand installée au Canada : Référez-vous au CAN/CSA - B149 code d'installation du gaz naturel et propane) employant ces instructions et les conditions des utilités locales et autres autorités locales de code.Vous devez raccorder la chaudière à un tuyau ou une cheminée préfabriquée. Le tuyau ou la cheminée préfabriquée doivent être à la hauteur du standard reconnu. La méthode du revêtement intérieur pour cheminée et le matériel doivent se soumettre aux exigences du code local. Se servir d'un matériel résistant à la corrosion et qui rencontre tous les standards reconnus nationalement pour construire le tuyau.

MISE EN GARDE: Un tuyau ou une cheminée inadéquat peut permettre aux produits de combustion de s'accumuler dans la structure, ce qui peut causer des blessures ou la mort.

MISE EN GARDE: La ventilation de cette chaudière doit être indépendante de tout autre appareil conçu pour brûler de la combustion solide, particulièrement les appareils qui brûlent du bois ou du charbon. Une ventilation inadaptée peut permettre aux produits de combustion de s'accumuler dans la structure, ce qui peut causer des blessures ou la mort.

A. CATÉGORIE DE VENTILATION

Les chaudières dont il est question dans ce manuel sont conçues et certifiées comme étant de CATÉGORIE 1 pour la ventilation. Les appareils de CATÉGORIE 1 ont une pression statique de ventilation non-positive et s'en remettre au contenu de chaleur des produits de combustion pour la ventilation. Il est possible d'avoir une ventilation commune pour les chaudières de CATÉGORIE 1.

Les chaudières dont il est question dans ce manuel sont aussi conçues et certifiées comme étant de CATÉGORIE 3 pour la ventilation, seulement quand elles sont installées avec les composantes de système de ventilation spécifiées par le manufacturier et que le tout est installé selon ses instructions.(Metter en référence les pages 1-10 pour les instructions exhalant de la catégorie 3)

B. CONSIDÉRATIONS POUR LA CONCEPTION

1. Éviter de choisir une chaudière trop grosse pour votre usage. Sélectionner un modèle de chaudière qui a un taux de chauffage aussi près que possible de la charge calculée. Ceci prolonge la période de chauffage, et abaisse la formation de condensation dans le tuyau.
2. Un tuyau trop petit ne peut pas amener tous les produits de combustion à l'extérieur. Un tuyau trop grand n'éliminera pas les produits de combustion assez rapidement pour éviter la condensation potentielle. Se référer aux pages de 15 à 18 pour les grandeurs correctes de tuyau.
3. La taille de passage doit être au minimum de six pieds. Minimiser les tuyaux connecteurs horizontaux autant que possible pour un meilleur fonctionnement.
4. Le concepteur doit prendre en considération l'orientation de l'édifice, et répondre à ces questions: (Référer vous au pages 13-15)Est-ce que la terminaison du tuyau à l'extérieur de l'édifice où elle sera en fonction sera affectée par les vents? Est-ce que les édifices adjacents affecteront de façon défavorable le fonctionnement de la ventilation? Tenir compte de ces facteurs peut réduire la possibilité de conditions de retour de tirage.
5. Si votre expérience locale vous indique des problèmes de condensation possible, il faudra pourvoir l'égout et l'élimination de la condensation du système de ventilation.

C. GROSSEUR DE TUYAU

1. Parfois la distance horizontale entre la chaudière et le tuyau ou la cheminée est connue; elle est connue comme la longueur raccord horizontale du tuyau. La hauteur du tuyau ou de la cheminée est aussi donnée comme entrée en Btuh des appareils au gaz qui sont accommodés par le tuyau. Vérifier ces données afin de s'assurer que le système de ventilation fonctionnera. La dernière révision du CAN/CSA - B149 code d'installation du gaz naturel et du propane.
2. Se servir de cet addendum sur la ventilation pour un appareil à ventilation simple ou pour un appareil à ventilation multiple (commune). La dernière révision du CAN/CSA - B149 code d'installation du gaz naturel et du propane.

D. RACCORD DE TUYAU

1. Les raccords de tuyau doivent être faits de matériel non-combustible, résistant à la corrosion et capable de supporter les températures des gaz de ventilation. Ils doivent être assez épais pour supporter le dommage physique et être accessible pour l'inspection, le nettoyage et le remplacement.
2. Se servir des raccords de tuyau de Type B 1 dans ou pour passer dans les greniers, les bas-endroits ou tout autre endroit qui est froid. Installer des bagues qui rencontrent les codes locaux quand les raccords de tuyau passent à travers le mur ou des partitions de matériel combustible.
3. Garder les raccords de tuyau aussi court que possible en plaçant la chaudière en autant qu'on peut le faire, le plus près possible du tuyau ou de la cheminée. Éviter les tournages et les courbes qui ne sont pas absolument nécessaire parce qu'ils empêchent les gaz de ventilation de circuler. Un coude supplémentaire, ajoute de la résistance à la circulation des gaz. Par exemple, ajouter un coude de 6" à 90° équivaut à l'ajout d'un tuyau de 6" et de 20 pieds à l'horizontal. (Les coudes de 45° offrent moins de résistance à la circulation que les coudes de 90°, et leur emploi peut être satisfaisant sur la plupart des longueurs de tuyaux).
4. Si vous rassemblez deux raccords ou plus de tuyau avant de les faire entrer dans le tuyau vertical ou dans la cheminée, voir la figure 17, à la page 17. Référez-vous également au liv re de NFGC, standard d' ANSI et au livre de NFPA.au Canada référez-vous au CAN/CSA - B149 code d'installation du gaz naturel et propane.
5. Ne pas raccorder cette chaudière à aucune partie du système de ventilation qui fonctionne sous une pression positive. La pression positive sera le résultat des appareils des CATÉGORIES 3 ou 4 qui sont raccordés sont tuyau.
6. Ne pas raccorder de raccord de tuyau à une cheminée qui sert pour la fumée d'un foyer.

E. VENTILATION VERTICALE OU PAR LA CHEMINÉE

1. Ordinairement les tuyaux et les cheminées se prolongent verticalement avec des décentrements qui ne dépassent pas 45-degrés. Considérer une longueur de tuyau de plus de 45-degrés comme une longueur horizontale. Inclure leur longueur dans la longueur totale horizontale.
2. Le concepteur et l'installateur doivent fournir une ventilation commune de grosseur appropriée pour tous les appareils qui y sont rattachés. Quand installée au Canada : La dernière révision du CAN/CSA - B149 gaz naturel et code d'installation de propane).
3. Raccorder cette chaudière de CATÉGORIE 1 seulement à des systèmes de ventilation qui ont des appareils de CATÉGORIE 1.

⚠ MISE EN GARDE: Ne pas raccorder cette chaudière de CATÉGORIE 1 à un système de ventilation qui est utilisé par un appareil de CATÉGORIE 3 et 4. Ne pas

la raccorder non plus à des tuyaux qui ont des systèmes de tirage mécaniques et qui fonctionnent à une pression positive. Une ventilation inadéquate peut permettre aux produits de combustion de s'accumuler dans la structure durant le fonctionnement, ce qui peut causer des blessures ou la mort.

F. REVÊTEMENT INTÉRIEUR DE CHEMINÉE

Utiliser un revêtement intérieur de grandeur adéquate et de Type B1. Voir la figure 11 ci-dessous.

MISE EN GARDE: Supporter le tuyau pour revêtement intérieur dans la cheminée en maçonnerie. Maintenir un espace libre d'au moins 1" sur tous les côtés pour réduire la possibilité de condensation dans le tuyau. La condensation peut faire détériorer le tuyau en permettant aux produits de combustion de s'accumuler dans la structure, ou le recouvrement corriger approprié. Voir la figure 12 ci-dessous.

MISE EN GARDE: Le tuyau pour revêtement intérieur ne doit pas boucher l'ouverture des autres tuyaux connecteurs d'appareil qui entrent dans la cheminée. Bloquer les ouvertures peut permettre aux produits de combustion de s'accumuler dans la structure, et causer des dommages, des blessures ou la mort.

MISE EN GARDE: Ne pas utiliser les cheminées en maçonnerie qui n'ont pas de revêtement intérieur. Ces cheminées augmentent le risque de formation de condensation, qui peut être la cause de détérioration de la cheminée, permettant ainsi aux produits de combustion de s'accumuler dans la structure, et causer des dommages, des blessures ou la mort.

G. TERMINAISON DU TUYAU

Terminer tous les tuyaux verticaux avec un capuchon pour tuyau approuvé ou pour toiture assemblée à moins que les codes locaux le requiert autrement. Voir les instructions du manufacturier pour le capuchon de tuyau ou la toiture assemblée. Placer la terminaison du tuyau (capuchon de tuyau ou de toiture assemblée) dans un endroit où il n'y a pas de

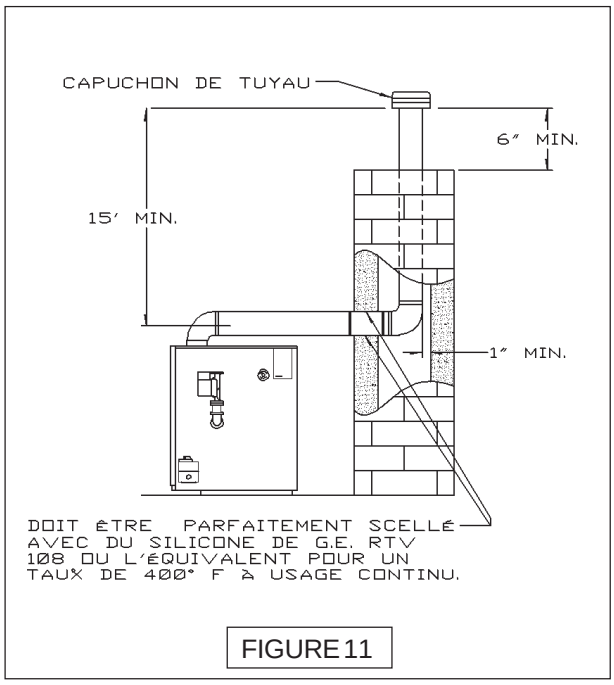

FIGURE 11

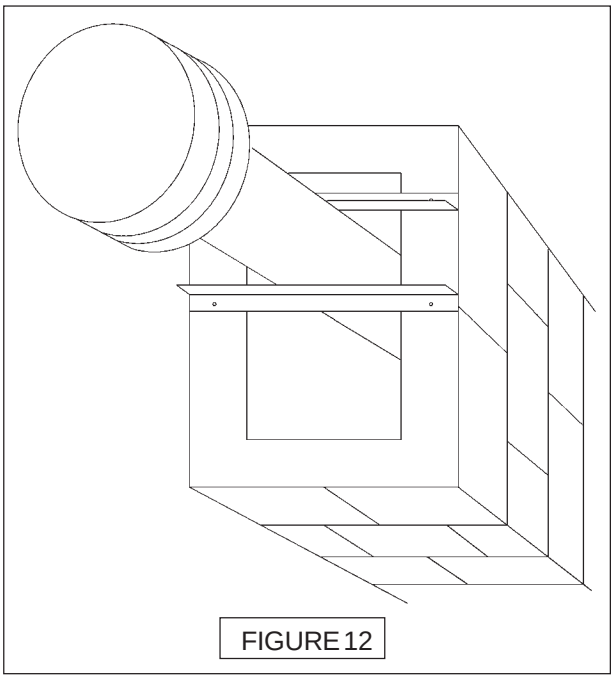

FIGURE 12

pressions positives ou de tourbillons. Les tourbillons apparaissent quand l'air tourbillonne pardessus les faîtes de toiture. Ils sont la cause de la baisse des courants d'air et affectent de façon défavorable le fonctionnement du tuyau. Voir la Figure 13 à droite. Certaines terminaisons de tuyau ou capuchons protègent contre les tourbillons et la baisse des courants d'air. Consulter les instructions des manufacturiers à ce sujet. Les terminaisons de tuyau ou les capuchons doivent ordinairement être au moins de la même grandeur que le tuyau. Ils peuvent être plus grand si l'installation le justifie.

2. Les systèmes de ventilation doivent se terminer à au moins cinq pieds au-dessus du plus haut raccord d'appareil au gaz. Le tuyau de ventilation doit dépasser d'au moins trois pieds le point où il passe à travers le toit. La terminaison du tuyau doit être d'au moins deux pieds plus haute que n'importe quelle partie de l'édifice en-dedans de dix pieds à horizontal et la terminaison du tuyau doit être d'au moins deux pieds plus haute que le faîte de la toiture et en-dedans de dix pieds à l'horizontal. Voir les figures 14 et 15 ci-dessous. Certains manufacturiers de capuchon de tuyau offrent des capuchons de tuyau qui permettent la réduction des espaces libres. Consulter leurs instructions.

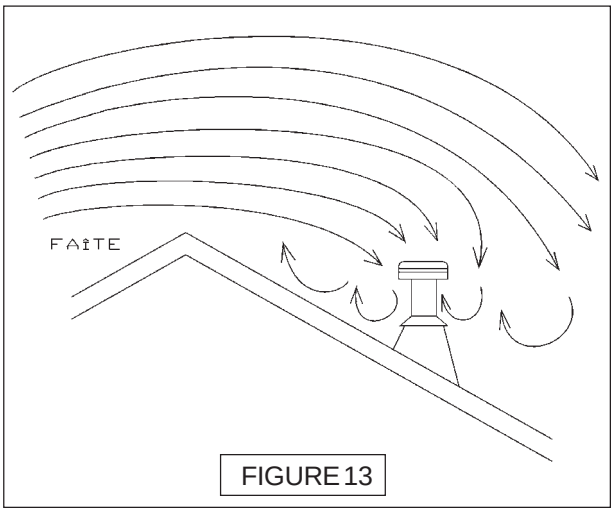

FIGURE 13

⚠ MISE EN GARDE: Les systèmes de cheminée et de tuyau de ventilation qui ne se terminent pas correctement permettraient aux produits de combustion de s'accumuler dans la structure, et causer des blessures ou la mort.

3. Le système de ventilation doit se terminer à au moins trois pieds et en-dedans de dix pieds au-dessus de n'importe quelle entrée d'air forcé de l'édifice. Considérer les portes, les fenêtres et les entrées d'air par gravité. Placer la terminaison du tuyau à au moins quatre pieds en-dessous, à quatre pieds à l'horizontal de, ou à un pied au-dessus de ces ouvertures.

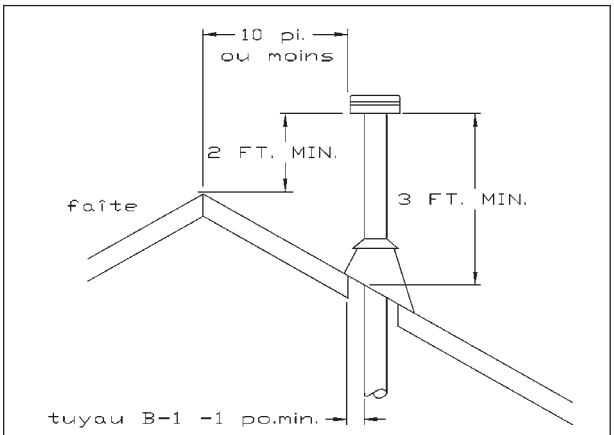

TERMINAISON À 10' OU MOINS DU FAÎTE

FIGURE 14

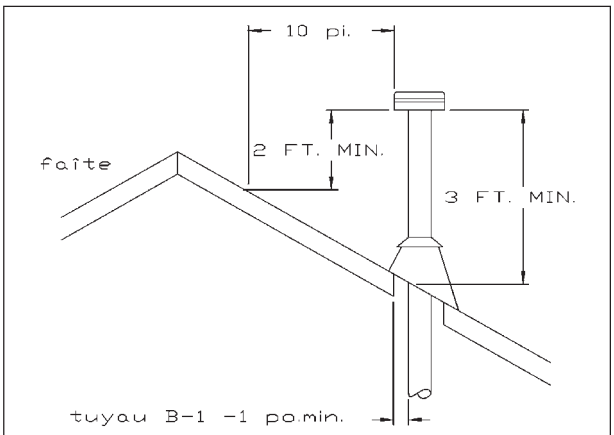

TERMINAISON DE PLUS DE 10' DU FAÎTE

FIGURE 15

PENTE DU TOIT	HAUTEUR AU-DESSUS DU TOIT	
DE PLAT À 7/12	1.0 PI.	
AU-DESSUS DE 7/12 À 8/12	1.5 PI.	
AU-DESSUS DE 8/12 À 9/12	2.0 PI.	
AU-DESSUS DE 9/12 À 10/12	2.5 PI.	ATTACHÉ AU TOIT PAR LE HAUT
AU-DESSUS DE 10/12 À 11/12	3.3 PI.	
AU-DESSUS DE 11/12 À 12/12	4.0 PI.	
AU-DESSUS DE 12/12 À 14/12	5.0 PI.	ATTACHÉ AU TOIT PAR LE HAUT ET AU MILIEU
AU-DESSUS DE 14/12 À 16/12	6.0 PI.	
AU-DESSUS DE 16/12 À 18/12	7.0 PI.	
AU-DESSUS DE 18/12 À 20/12	7.5 PI.	
AU-DESSUS DE 20/12 À 21/12	8.0 PI.	

TABLEAU DE PENTE DU TOIT

H. INSTALLATION

1. Adaptateur de Tuyau.

Fixer l'adaptateur de tuyau au collet du provocateur de tirage. Voir la figure 18 à la page 18. Se servir de la Trousse # 56111101 pour les modèles ODV 50-125 et la Trousse #56111102 pour les modèles ODV 150-200, ou équivalent.

⚠ MISE EN GARDE: Assurez-vous que tous les pipes et connecteurs de passage sont fixés par ce que les raccordements de pipe sans garantie de passage peuvent se desserrer. Ce quipermet aux produits de combustion s' accumuler dans la structure, et causer des blessures ou la mort.

2. Raccord de tuyau en longueur.

Installer les raccords de tuyau sans aucune inclinaison ou fléchissement. Les placer en pente montante à partir de la chaudière à au moins ¼" par pied. Pour prévenir le fléchissement, il faut supporter chaque joint des raccords de tuyau ainsi que les parties horizontales par des cintres, des bandes ou l'équivalent. Sceller tous les joints où les raccords de tuyaux qui entrent dans la cheminée. Voir la Figure 11 à la page 13.

3. Ventilation Verticale.

Installer les matériaux pour la ventilation selon les instructions du manufacturier en suivant leur description, les instructions et les codes locaux.

Un tuyau à gaz qui passe à travers le toit doit dépasse
r aussi le solin de toit, l'union et la bague. Il doit se terminer au-dessus de la surface du toit. (Référez-vous aux figures 14 et 15)

I. CONSIDÉRATIONS DU TUYAU EXISTANT.

LES CHEMINÉES EN MAÇONNERIE QUI ONT DÉJÀ SERVIES POUR VENTILER DE L'ÉQUIPEMENT DOIVENT AVOIR UN REVÊTEMENT INTÉRIEUR QUI EST AU STANDARD NFGC. Aussi il faut prévoir une porte de nettoyage accessible selon la dernière révision du Code National du Gaz Combustible ISNA Z223.1/NFPA54.1.la dernière révision du CAN/CSA - B149 code d'installation du gaz naturel et du propane

1. INSPECTION DES TUYAUX.

A. S'assurer que le tuyau ou la cheminée déjà existant est de bonne grandeur et de

construction appropriée pour les appareils qui vont l'utiliser. La meilleure manière de faire cela est de calculer la grandeur comme si c'était pour une nouvelle installation. Comparer le tuyau existant à vos calculs et faire les corrections nécessaires.

B. Examiner les portes de nettoyage du tuyau ou de la cheminée afin de s'assurer qu'elles ferment hermétiquement quand elles ne sont pas en usage. S'assurer que les passages du tuyau ou de la cheminée sont propres et libres d'obstructions. Regarder s'il y a des signes de condensation ou de détérioration dans le tuyau ou la cheminée. L'une ou l'autre de ces situations veut dire que le tuyau est inadéquat.

C. Si vous trouvez un tuyau ou une cheminée en mauvaise condition, ne les laisser pas tel quel. Les réparer ou les remplacer est nécessaire. Un tuyau neuf doit être tel que décrit dans ces instructions et la dernière révision du Code National du Gaz Combustible ISNA Z223.1/NFPA54.1.

INSTALLATION D'UNE VENTILATION VERTICALE POUR(TUYAU DE TYPE B)*

MODÈLE	D1	D2 MIN	D2 MAX
ODV50	4"	4"	5"
ODV75 & 100	4"	4"	6"
ODV125	4"	4"	8"
ODV150 - 200	4"	5"	8"

NOTÉ:* **Voir ci-dessous**

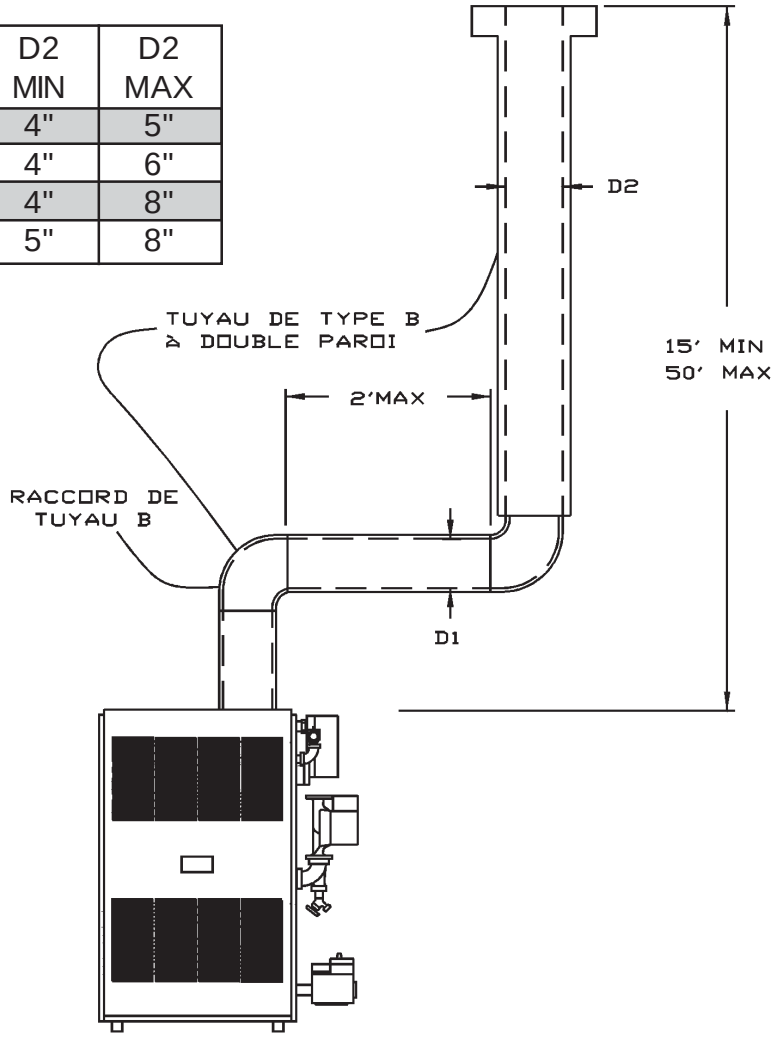

*** The information contained in this figure is only one of many possible vertical venting configurations. L'information contenue dans cette figure est seulement une de beaucoup de configurations verticales possibles de mise à l'air libre.**

FIGURE 16

INSTALLATION D'UNE VENTILATION VERTICALE (TUYAU DE TYPE B) AVEC TIRAGE NATUREL CHAUFFE EAU (40,000 BTU/HR)*

MODÈLE	D1	D2 MIN	D2 MAX
ODV50	4"	4"	4"
ODV75 & 100	4"	5"	6"
ODV125 & 150	4"	6"	8"
ODV175 & 200	4"	7"	8"

NOTÉ: <u>Voir ci-dessous</u>

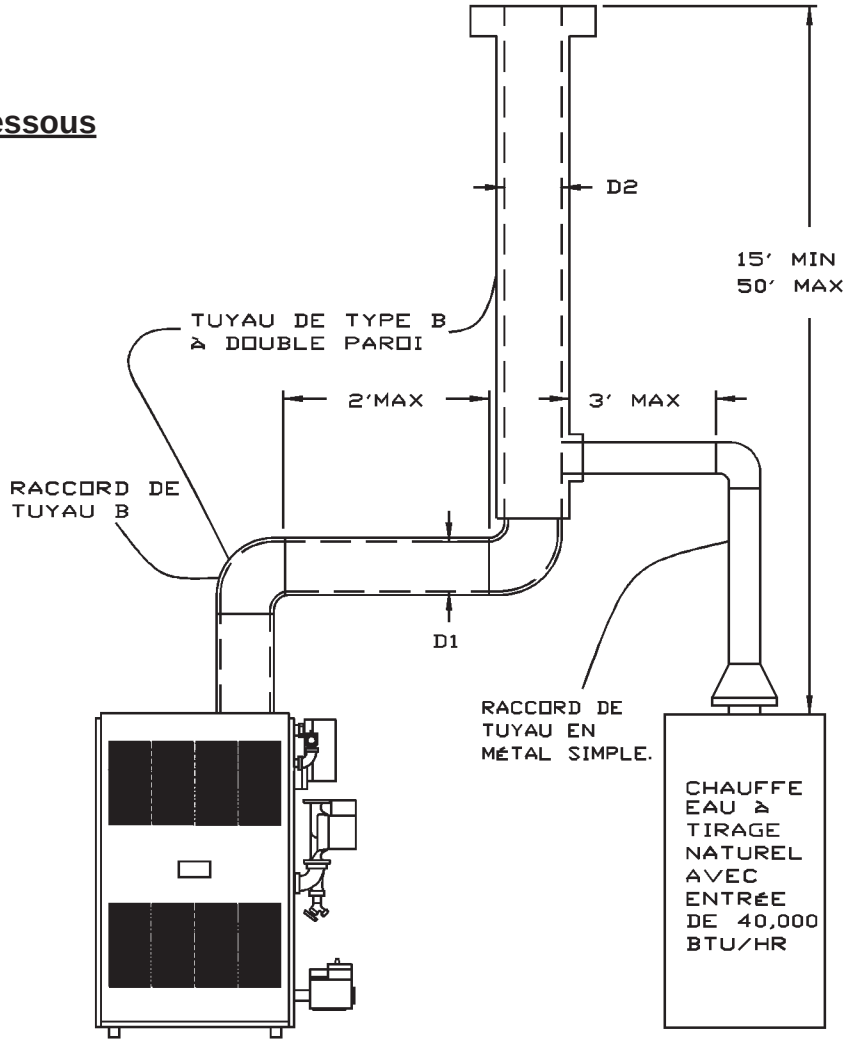

*** The information contained in this figure is only one of many possible vertical venting configurations. L'information contenue dans cette figure est seulement une de beaucoup de configurations verticales possibles de mise à l'air libre.**

FIGURE 17

INSTALLATION DU TUYAU DE CATÉGORIE 1 EN UTILISANT DU TUYAU À GAZ DE TYPE B DE HART ET COOLEY OU L'ÉQUIVALENT.

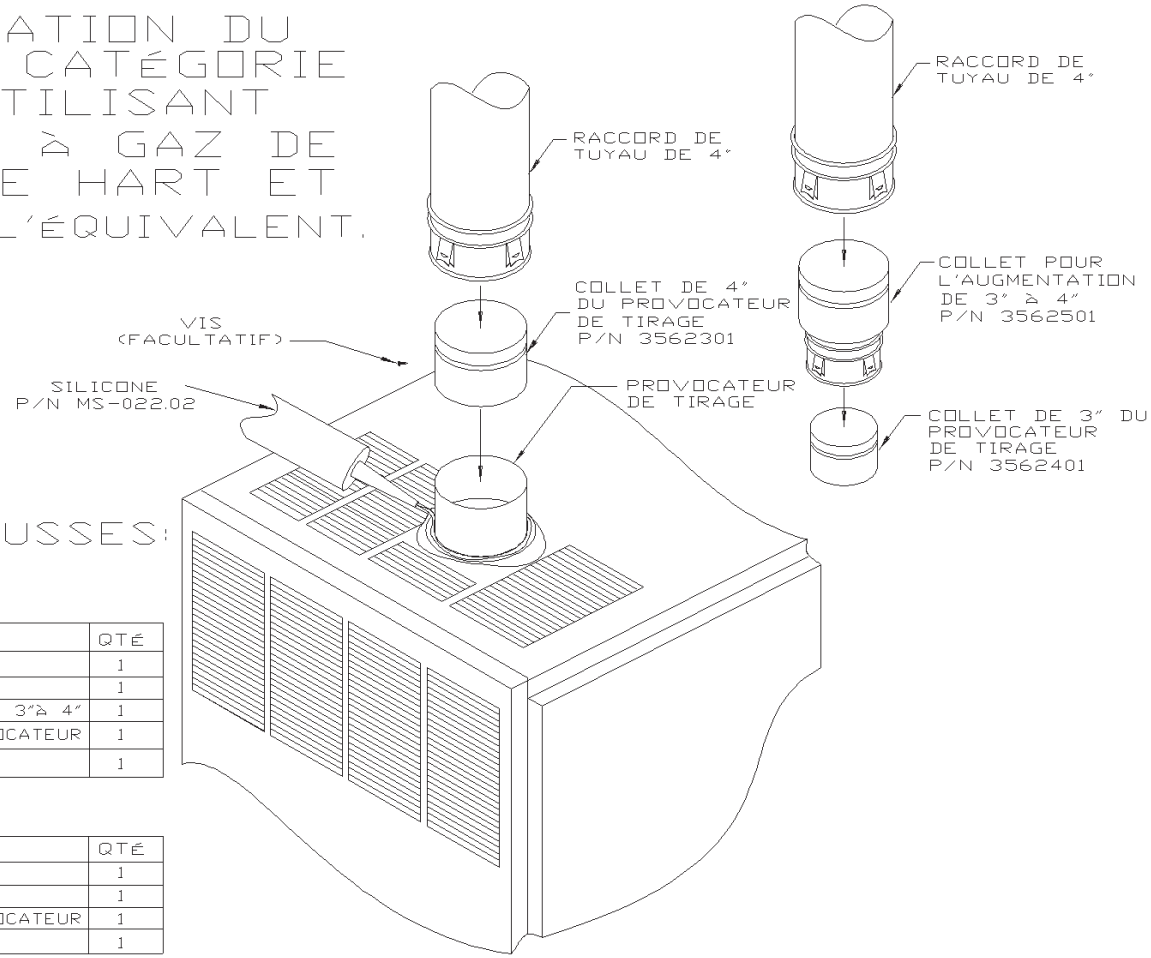

FIGURE 18

CONTENU DES TROUSSES:

TROUSSE # 56111101
(DES MODÈLES 50 À 125)

PIÈCE NO.	DESCRIPTION	QTÉ
MS-022.02	SILICONE	1
PK-022.01	CARTON (PAS MONTRÉ)	1
3562501	AUGMENTATION DE TUYAU 3"À 4"	1
3652401	COLLET DE 3" DU PROVOCATEUR	1
37613301	INSTRUCTIONS	1

TROUSSE # 56111101
(DES MODÈLES 50 À 125)

PIÈCE NO.	DESCRIPTION	QTÉ
MS-022.02	SILICONE	1
PK-022.01	CARTON (PAS MONTRÉ)	1
3652301	COLLET DE 4" DU PROVOCATEUR	1
37613301	INSTRUCTIONS	1